+Дверь РШ – жгут 5КИ.503.588.03

Внешние связи

Слой	Порядковый номер провода в слое	1-ая маркировка проводника	Путь проводника	2-ая маркировка проводника
1	1	_PE:PE03	-34,-U1,-09,-08,-07,-U20,-42	_A1:PE
	2	_XT1:179	-33,-U1,-011,-08,-07,-U20,-29	_A1:X4-1
	3	_XT1:180	-33,-U1,-011,-08,-07,-U20,-29	_A1:X4-2
	4	_XT1:181	-33,-U1,-011,-08,-07,-U20,-29	_A1:X4-3
	5	_XT1:182	-33,-U1,-011,-08,-07,-U20,-29	_A1:X4-4
	6	_XT1:183	-33,-U1,-011,-08,-07,-U20,-29	_A1:X4-5
	7	_XT1:184	-33,-U1,-011,-08,-07,-U20,-29	_A1:X4-6
	8	_XT1:175	-33,-U1,-011,-08,-07,-U20,-29	_A1:X4-7
2	1	_XT1:177	-33,-U1,-011,-08,-07,-U20,-29	_A1:X4-8
	2	_XT1:178	-33,-U1,-011,-08,-07,-U20,-29	_A1:X4-9
	3	_XT1:174	-33,-U1,-09,-08,-07,-U20,-29	_A1:X4-10
	4	_XT1:146	-33,-U1,-011,-08,-07,-U20,-29	_A1:X4-11
	5	_XT1:147	-33,-U1,-09,-08,-07,-U20,-29	_A1:X4-12
	6	_XT1:122/97	-33,-U1,-09,-08,-07,-U20,-29	_A1:X4-13/97
	7	_XT1:122/97	-33,-U1,-011,-08,-07,-U20,-29	_A1:X4-16/97
	8	_XT1:113/(+)EH	-33,-U1,-011,-08,-07,-U20,-29	_A1:X4-17/(+)EH
3	1	_XT1:111/71	-33,-U1,-011,-08,-07,-U20,-29	_A1:X4-18/71
	2	_XT1:161	-33,-U1,-011,-08,-07,-U20,-29	_A1:X4-20
	3	_XT1:162	-33,-U1,-011,-08,-07,-U20,-29	_A1:X4-21
	4	_XT1:163	-33,-U1,-011,-08,-07,-U20,-29	_A1:X4-22
	5	_XT1:164	-33,-U1,-011,-08,-07,-U20,-29	_A1:X4-23
	6	_XT1:173	-33,-U1,-011,-08,-07,-U20,-29	_A1:X4-24
	7	_XT1:120/901	-33,-U1,-011,-08,-07,-U20,-29	_A1:X5-1/901
	8	_XT1:114/(+)EH	-33,-U1,-011,-08,-07,-U20,-29	_A1:X5-2/(+)EH
4	1	_XT1:114/(+)EH	-33,-U1,-011,-08,-07,-U20,-29	_A1:X5-3/(+)EH
	2	_XT1:120/901	-33,-U1,-011,-08,-07,-U20,-29	_A1:X5-4/901
	3	_XT1:101	-33,-U1,-011,-08,-07,-U20,-29	_A1:X5-5
	4	_XT1:115/93	-33,-U1,-09,-08,-07,-U20,-29	_A1:X5-6/93
	5	_XT1:126	-33,-U1,-011,-08,-07,-U20,-29	_A1:X5-8
	6	_XT1:125	-33,-U1,-011,-08,-07,-U20,-29	_A1:X5-9
	7	_XT1:127	-33,-U1,-011,-08,-07,-U20,-29	_A1:X5-10
	8	_XT1:128	-33,-U1,-011,-08,-07,-U20,-29	_A1:X5-11

Перв. примен.

Справ. №

Подп. и дата

Инв. № дубл.

Взам. инв. №

Подп. и дата

Инв. № подл.

Изм.	Лист	№ докум.	Подп.	Дата
Разраб.				
Пров.				
Т.контр.цх.				

Пример №1 КРП

Монтаж электрический шкафа линии

Карта раскладки проводников

Лит.	Лист	Листов
	1	7

Копировал

Формат А4

+Дверь РШ – жгут 5КИ.503.588.03

Внешние связи

Слой	Порядковый номер провода в слое	1-ая маркировка проводника	Путь проводника	2-ая маркировка проводника
5	1	_XT1:129	-33,-U1,-011,-08,-07,-U20,-29	_A1:X5-12
	2	_XT1:135	-33,-U1,-011,-08,-07,-U20,-29	_A1:X6-5
	3	_XT1:165	-33,-U1,-011,-08,-07,-U20,-29	_A1:X6-6
	4	_XT1:145/11	-33,-U1,-09,-08,-07,-U20,-29	_A1:X6-7/11
	5	_XT1:137	-33,-U1,-09,-08,-07,-U20,-29	_A1:X6-9
	6	_XT1:166	-33,-U1,-011,-08,-07,-U20,-29	_A1:X6-10
	7	_XT1:151	-33,-U1,-011,-08,-07,-U20,-29	_A1:X6-12
	8	_XT1:167	-33,-U1,-011,-08,-07,-U20,-29	_A1:X6-14
6	1	_XT1:138	-33,-U1,-011,-08,-07,-U20,-29	_A1:X6-15
	2	_XT1:139	-33,-U1,-011,-08,-07,-U20,-29	_A1:X6-16
	3	_XT1:168	-33,-U1,-011,-08,-07,-U20,-29	_A1:X6-17
	4	_XT1:152	-33,-U1,-011,-08,-07,-U20,-29	_A1:X6-19
	5	_XT1:153	-33,-U1,-011,-08,-07,-U20,-29	_A1:X6-20
	6	_XT1:155	-33,-U1,-011,-08,-07,-U20,-29	_A1:X6-22
	7	_XT1:171	-33,-U1,-011,-08,-07,-U20,-29	_A1:X6-24
	8	_XT1:143/9	-33,-U1,-011,-08,-07,-U20,-29	_A1:X8-6/9
7	1	_XT1:131	-33,-U1,-011,-08,-07,-U20,-29	_A1:X8-7
	2	_XT1:130	-33,-U1,-011,-08,-07,-U20,-29	_A1:X8-8
	3	_XT1:133	-33,-U1,-011,-08,-07,-U20,-29	_A1:X8-9
	4	_XT1:132	-33,-U1,-011,-08,-07,-U20,-29	_A1:X8-10
	5	_XT1:144/39	-33,-U1,-011,-08,-07,-U20,-29	_A1:X8-12/39
	6	_XT1:144/39	-33,-U1,-011,-08,-07,-U20,-29	_A1:X8-14/39
	7	_XT1:170	-33,-U1,-011,-08,-07,-U20,-29	_A1:X8-15
	8	_XT1:159	-33,-U1,-011,-08,-07,-U20,-29	_A1:X8-19
8	1	_XT1:172	-33,-U1,-011,-08,-07,-U20,-29	_A1:X8-20
	2	_XT1:160/2F	-33,-U1,-011,-08,-07,-U20,-29	_A1:X9-1/2F
	3	_XT1:121/901	-34,-U1,-09,-08,-07,-U20,-29	_HLY1:1/901
	4	_XT:8/1	-34,-U1,-09,-08,-05,-U20,-U23	_SBT:13/1
	5	_XT:19/33	-34,-U1,-09,-08,-05,-U20,-U23	_SBT:14/33
	6	_XT:8/1	-34,-U1,-09,-08,-05,-U20,-U23	_SBT:23/1
	7	_XT1:148	-34,-U1,-09,-08,-07,-U20,-29	_SAC1:1
	8	_XT:7/1	-34,-U1,-09,-08,-05,-U20,-U23	_SAC1:2/1

+Дверь РШ – жгут 5КИ.503.588.03

Внешние связи

Слой	Порядковый номер провода в слое	1-ая маркировка проводника	Путь проводника	2-ая маркировка проводника
9	1	_XT:6/1	-34,-U1,-09,-08,-05,-U20,-U23	_SAC1:3/1
	2	_XT1:140	-34,-U1,-09,-08,-07,-U20,-29	_SAC1:4
	3	_XT1:149	-34,-U1,-09,-08,-07,-U20,-29	_SAC1:5
	4	_XT:7/1	-34,-U1,-09,-08,-05,-U20,-U23	_SAC1:6/1

Подп. и дата

Инв. № дубл.

Взам. инв. №

Подп. и дата

Инв. № подл.

Изм.	Лист	№ докум.	Подп.	Дата

Пример №1 КРП

Лист 3

Копировал

Формат А4

+Дверь РШ – жгут 5КИ.503.588.03

Внутренние связи

Слой	Порядковый номер провода в слое	1-ая маркировка проводника	Путь проводника	2-ая маркировка проводника
–	–	_A1:X1-4/N411	-33	_A1:X1-2/N411
	–	_A1:X1-2/N411	-33	_A1:X1-6/N411
	–	_SAC1:3/1	-33,-U1,-34	_A1:X6-1/1
	–	_SBT:13/1	-33,-U1,-34	_A1:X6-3/1
	–	_SBT:14/33	-33,-U1,-34	_A1:X6-4/33
	–	_SBT:23/1	-33,-U1,-34	_A1:X8-5/1
	–	_SAC1:6/1	-33,-U1,-34	_A1:X8-11/1
	–	_SAC1:2/1	-33,-U1,-34	_A1:X8-13/1
–	–	_HLR1:2/-EH	-U1,-34	_HLG1:2/-EH
	–	_HLY1:2/-EH	-34	_HLR1:2/-EH

Подп. и дата

Инв. № дубл.

Взам. инв. №

Подп. и дата

Инв. № подл.

Изм.	Лист	№ докум.	Подп.	Дата

Пример №1 КРП

Лист 4

Копировал

Формат А4

+Задняя стенка – жгут 5КИ.503.344-58.03

Внешние связи

Слой	Порядковый номер провода в слое	1-ая маркировка проводника	Путь проводника	2-ая маркировка проводника
1	1	_XT1:116/95	-27,-31,-U19,-U24	_VD1:1/95
	2	_XT1:103/96	-28,-31,-U19,-U24	_VD1:2/96
	3	_XT1:116/95	-27,-31,-U19,-U24	_VD2:1/95
	4	_XT1:123/97	-27,-31,-U19,-U24	_VD3:1/97
	5	_XT1:123/97	-27,-31,-U19,-U24	_VD4:1/97
	6	_XT1:104/98	-28,-31,-U19,-U24	_VD4:2/98
	7	_XT3:324/EHA	-27,-31,-26	_R1:2/EHA
	8	_XT3:325/EHP	-27,-31,-26	_R2:2/EHP
2	1	_XT1:142	-27,-30,-U20,-U24	_R4:1
	2	_XT1:141	-27,-30,-U20,-U24	_R5:1
	3	_XT:20/5	-27,-31,-U19,-29	_R5:2/5
	4	_XT:28/871	-25,-31,-U19,-29	_SF:1/871
	5	_XT:31/872	-25,-31,-U19,-29	_SF:3/872
	6	_XT1:145/11	-26,-31,-U19,-U24	_OF:12/11
	7	_XT:17/1F	-25,-31,-U19,-29	_SF2:1/1F
	8	_XT:21/3	-26,-31,-U19,-29	_KCC1:14/3
3	1	_XT1:169	-26,-30,-U20,-U24	_KLD2:24
	2	_XT:33	-25,-30,-U20,-29	_KLD2:A1
	3	_XT:26/2	-25,-31,-U19,-29	_KLD2:A2/2

Подп. и дата

Инв. № дубл.

Взам. инв. №

Подп. и дата

Инв. № подл.

Изм.	Лист	№ докум.	Подп.	Дата

Пример №1 КРП

Лист 5

Копировал

Формат А4

+Задняя стенка – жгут 5КИ.503.344-58.03

Внутренние связи

Слой	Порядковый номер провода в слое	1-ая маркировка проводника	Путь проводника	2-ая маркировка проводника
–	–	_R3:1/99	-28,-31,-27	_VD2:2/99
	–	_R3:1/99	-28,-31,-27	_VD3:2/99
	–	_KCT1:14/33	-27,-30,-26	_R4:2/33
	–	_SF1:1/1	-25	_OF:11/1
	–	_SF2:2/+EC	-26	_SF1:2/+EC
	–	_SF2:4/-EC	-26	_SF1:4/-EC
	–	_KCT1:11/1	-25	_KCC1:11/1
	–	_KCC1:11/1	-25	_SF1:1/1
–	–	_KCC1:A2/2	-25	_SF1:3/2
	–	_KCT1:A2/2	-25	_KCC1:A2/2
	–	_KLD1:21/1	-25	_KCT1:11/1
	–	_KLD2:11/(+)EH	-25	_KLD1:11/(+)EH
	–	_KLD2:14/901	-26	_KLD1:14/901
	–	_KLD2:21/1	-25	_KLD1:21/1

Подп. и дата

Инв. № дубл.

Взам. инв. №

Подп. и дата

Инв. № подл.

Изм.	Лист	№ докум.	Подп.	Дата

Пример №1 КРП

Лист 6

Копировал

Формат А4

+Ряды зажимов – 5КИ.503.603-01

Внутренние связи

Слой	Порядковый номер провода в слое	1-ая маркировка проводника	Путь проводника	2-ая маркировка проводника
–	–	_XT3:302/+EY		_XT3:301/+EY
	–	_XT3:304/–EY		_XT3:303/–EY
	–	_XT1:113/(+)EH	–26,–31,–U19,–U24	_XT3:305/(+)EH
	–	_XT:83/+EH	–26,–31,–U19,–29	_XT3:307/+EH
	–	_XT1:118/–EH	–26,–31,–U19,–U24	_XT3:323/–EH
	–	_XT2:205		_XT2:204
	–	_XT2:206		_XT2:205
	–	_XT2:207		_XT2:206
–	–	_XT2:208		_XT2:207
	–	_XT1:114/(+)EH		_XT1:113/(+)EH
	–	_XT1:119/–EH		_XT1:118/–EH
	–	_XT1:121/901		_XT1:120/901
	–	_XT1:123/97		_XT1:122/97
	–	_XT:4/1		_XT:3/1
	–	_XT:5/1		_XT:4/1
	–	_XT:7/1		_XT:6/1
–	–	_XT:6/1		_XT:5/1
	–	_XT:8/1		_XT:7/1
	–	_XT:19/33		_XT:18/33
	–	_XT:23/2		_XT:22/2
	–	_XT:24/2		_XT:23/2
	–	_XT:25/2		_XT:24/2
	–	_XT:26/2		_XT:25/2
	–	_XT:29/871		_XT:28/871
–	–	_XT:32/872		_XT:31/872
	–	_XT:51/D9		_XT:50/D9
	–	_XT:54/D7		_XT:53/D7
	–	_XT:81/HM1		_XT:80/HM1
	–	_XT:84/+EH		_XT:83/+EH

Подп. и дата | Инв. № дубл. | Взам. инв. № | Подп. и дата | Инв. № подл.

Изм.	Лист	№ докум.	Подп.	Дата

Пример №1 КРП

Лист 7

Копировал Формат А4

Задняя стенка - жгут 5KM503344-5803

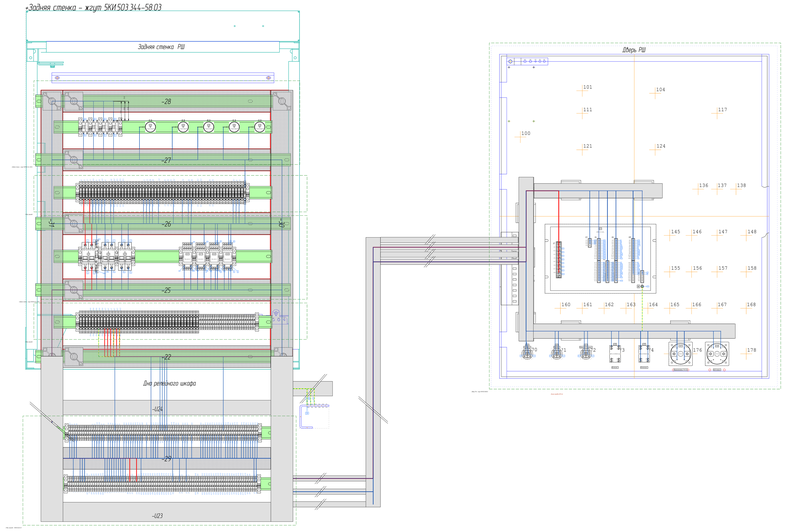

Пример №1 МЧ

Дверь РШ

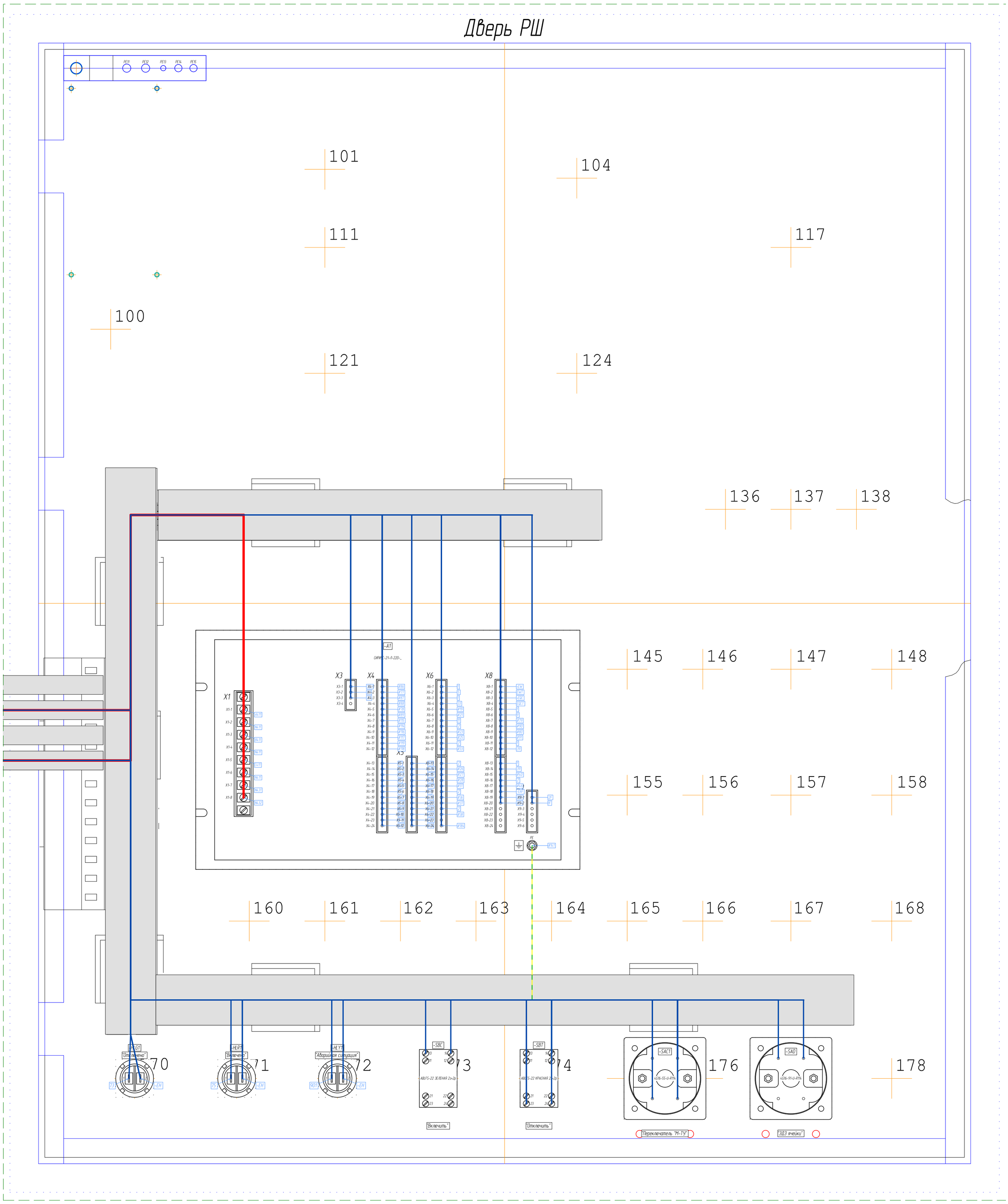

Длина короба=320 мм

					Пример №1 МЧ			
Изм	Лист	№ докум	Подп	Дата	Монтаж электрический шкафа линии	Лит	Масса	Масштаб
Разраб								
Пров								
Т.контр					Монтажный чертеж	Лист 1	Листов	
Нач.отд								
Н.контр								
Утв								

Перв. примен. | Справ. № | Подп. и дата | Инв. № дубл. | Взам. инв. № | Подп. и дата | Инв. № подл.

Копировал | Формат А0

Пример №1 МЧ

+Задняя стенка – жгут 5КИ.503.344-58.03

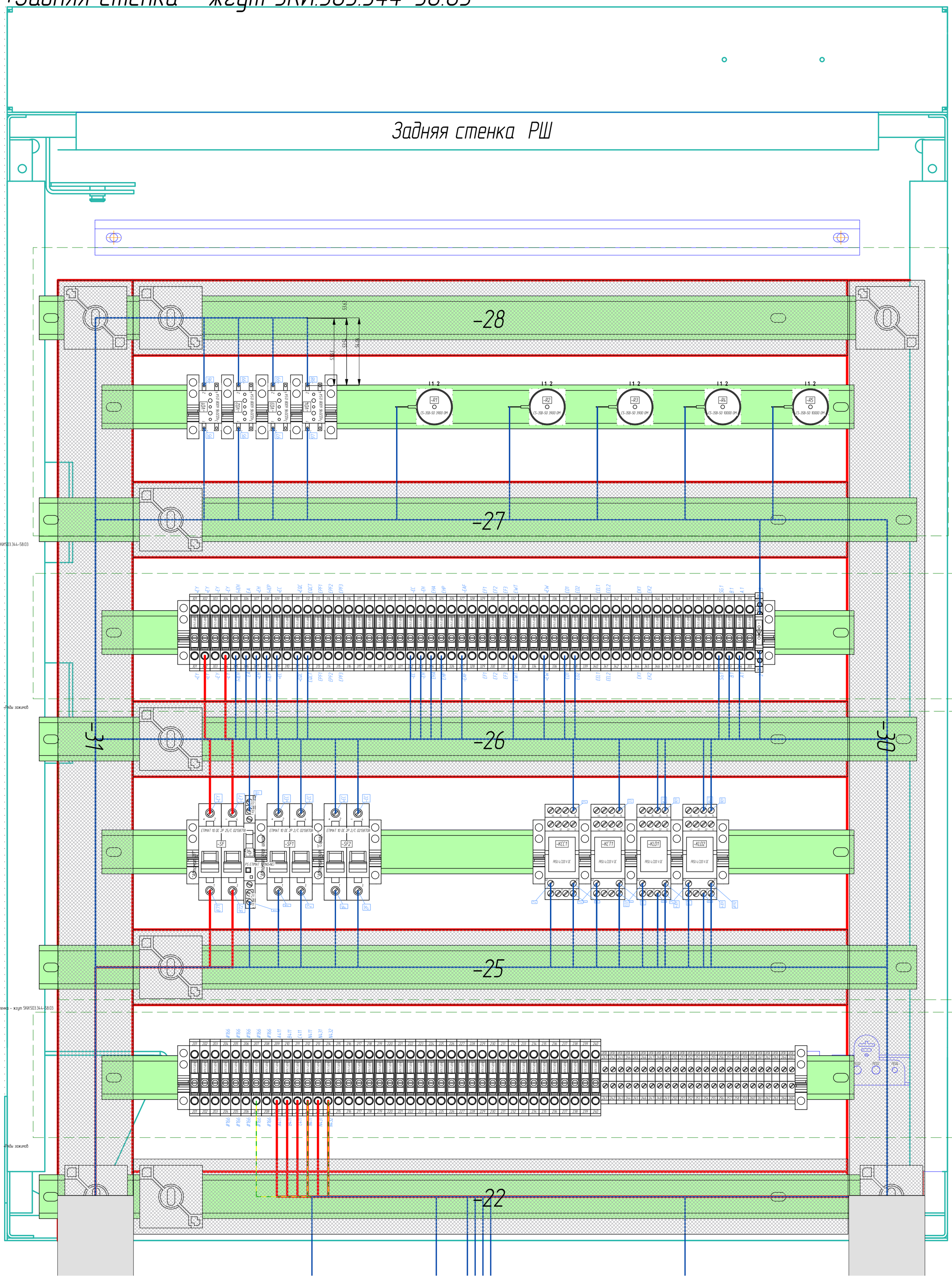

Изм	Лист	№ докум	Подп	Дата	Пример №1 МЧ	Лист 2

Копировал Формат А0

Пример №1 МЧ

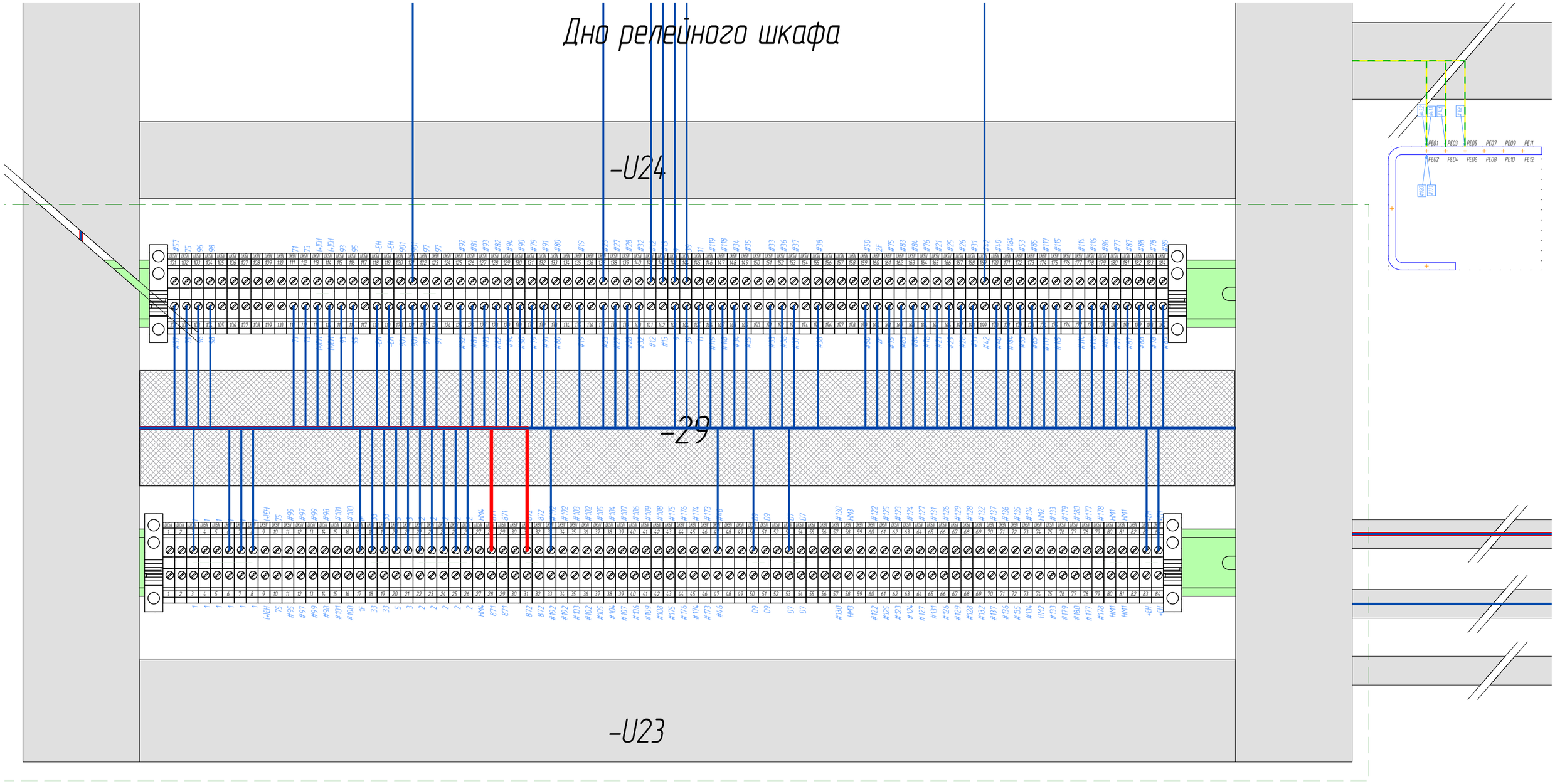

Изм	Лист	№ докум	Подп	Дата	Пример №1 МЧ	Лист 3

Копировал

Формат А1

Подп. и дата

Инв. № дубл.

Взам. инв. №

Подп. и дата

Инв. № подл.

Позиционное обозначение	Наименование	Тип и техническая характеристика	Кол.	Примечание
		Новая_задняя стенка	1	
		Новая_дверь	1	
-A1	Устройство	СИРИУС-21-Л-220-_	1	
	микропроцессорное			
-EL1	Патрон резьбовой	E27H-713 УХЛ4 ПОДВЕСНОЙ	1	
-HLG1	Лампа полупроводниковая	СКЛ12-Л-2-220 (ЗЕЛЕНАЯ)	1	
	коммутаторная			
-HLR1	Лампа полупроводниковая	СКЛ12-К-2-220 (КРАСНАЯ)	1	
	коммутаторная			
-HLY1	Лампа полупроводниковая	СКЛ12-Ж-2-220 (ЖЕЛТАЯ)	1	
	коммутаторная			
-KCC1, -KCT1,	Реле промежуточное	PRSU 4/220 V DC	4	
-KLD1, -KLD2				
-QF	Блок контакт состояния	PS ETIMAT 10 (NO+NC)	1	
-PE		8ГК.536.708_Шина	1	
-R1 ... -R3	Резистор постоянный	С5-35В-50 3900 ОМ	3	
	проволочный			

Перв. примен.

Справ. №

Подп. и дата

Инв. № дубл.

Взам. инв. №

Подп. и дата

Изм.	Лист	№ докум.	Подп.	Дата

Пример №1 ПЭ

Разраб.		
Пров.		
Т.контр.		
Н.контр.		
Утв.		

Монтаж электрический шкафа линии

Перечень элементов

Лит.	Лист	Листов
	1	3

Инв. № подл.

Копировал

Формат А4

Позиционное обозначение	Наименование	Тип и техническая характеристика	Кол.	Примечание
-R4, -R5	Резистор постоянный	С5-35В-50 10000 ОМ	2	
	проволочный			
-RK1 ... -RK3	Резистор постоянный	С5-35В-100 68 ОМ	3	
	проволочный			
-SAC1	Переключатель кулачковый	4G16-55-U-R114	1	
-SAD	Переключатель кулачковый	4G16-91-U-R114	1	
-SB1	Выключатель кнопочный	ППГ-15-2С 220 В 50 Гц	1	
-SBC	Выключатель кнопочный	ABLFS-22 ЗЕЛЕНАЯ 2з+2р	1	
-SBT	Выключатель кнопочный	ABLFS-22 КРАСНАЯ 2з+2р	1	
-SF1, -SF2	Выключатель	ETIMAT 10 DC 2P 2/C 02138708	2	
	автоматический			
-SF	Выключатель	ETIMAT 10 DC 2P 25/C 02138718	1	
	автоматический			
-SQ1, -SQ2, -SQG,	Выключатель путевой	ВВП11-10Б421-51 У2.15	4	
-SQX				
-TA3 ... -TA6	Трансформатор тока	_	4	
	нулевой			
	последовательности			
-TA1.A, -TA1.C	Трансформатор тока	_ 0.2(0.5)_/5(10)P	2	

Подп. и дата

Инв. № дубл.

Взам. инв. №

Подп. и дата

Инв. № подл.

Изм	Лист	№ докум.	Подп.	Дата

Пример №1 ПЭ

Лист 2

Копировал

Формат А4

Позиционное обозначение	Наименование	Тип и техническая характеристика	Кол.	Примечание
-VD1 ... -VD4	Диод выпрямительный	КД209Б 600В 0.5А	4	
-Д1 ... -Д9	DIN-блок	DINBLOK 3 07103	9	

Подп. и дата

Инв. № дубл.

Взам. инв. №

Подп. и дата

Инв. № подл.

Изм	Лист	№ докум.	Подп.	Дата

Пример №1 ПЭ

Лист 3

Копировал

Формат А4

Формат	Зона	Поз.	Обозначение	Наименование	Кол.	Примечание
				Документация		
			6КИ.078.539 КРП	Карта раскладки	X	
				проводников		
			6КИ.078.539 ПЭ	Перечень элементов	X	
			6КИ.078.539 ЭЗ	Схема электрическая	X	
				принципиальная		
			6КИ.078.539 ТБП	Таблица подключения	X	
			6КИ.078.539 ТБПК	Таблица подключения	X	
				клеммных рядов		
			6КИ.078.539 ТБПР	Таблица проводников	X	
			6КИ.078.539 МЭ	Электромонтажный чертеж	X	
				+Дверь РШ		
				Прочие изделия		
			-A1	Устройство	1	
				микропроцессорное		
				СИРИУС-21-Л-220-_		
			-HLG1	Лампа полупроводниковая	1	
				коммутаторная		
				СКЛ12-Л-2-220 (ЗЕЛЕНАЯ)		
			-HLR1	Лампа полупроводниковая	1	
				коммутаторная		
				СКЛ12-К-2-220 (КРАСНАЯ)		
			-HLY1	Лампа полупроводниковая	1	
				коммутаторная		
				СКЛ12-Ж-2-220 (ЖЕЛТАЯ)		

Перв. примен.

Справ. №

Подп. и дата

Инв. № дубл.

Взам. инв. №

Подп. и дата

Инв. № подл.

Изм.	Лист	№ докум.	Подп.	Дата
Разраб.				
Пров.				
Т.контр.				
Н.контр.				
Утв.				

Пример №1

Монтаж электрический шкафа линии

Спецификация

Лит	Лист	Листов
	1	5

Копировал

Формат А4

Формат	Зона	Поз.	Обозначение	Наименование	Кол.	Примечание
			-SAC1	Переключатель	1	
				кулачковый		
				4G16-55-U-R114		
			-SAD	Переключатель	1	
				кулачковый		
				4G16-91-U-R114		
				+Задняя стенка		
				Детали		
			8ГК.174.123-008	Рейка DIN 35	1	
			8ГК.174.123-013	Рейка DIN 35	2	
				Прочие изделия		
			-KCC1,-KCT1,-KLD1,-KLD2	Реле промежуточное PRSU	4	
				4/220 V DC		
			-OF	Блок контакт состояния	1	
				PS ETIMAT 10 (NO+NC)		
				02159031		
			-R1...-R3	Резистор постоянный	3	
				проволочный С5-35В-50		
				3900 ОМ		
			-R4,-R5	Резистор постоянный	2	
				проволочный С5-35В-50		
				10000 ОМ		
			-VD1...-VD4	Диод выпрямительный	4	
				КД209А 600В 0.5А		

Подп. и дата

Инв. № дубл.

Взам. инв. №

Подп. и дата

Инв. № подл.

Изм	Лист	№ докум.	Подп.	Дата

Пример №1

Лист 2

Копировал

Формат А4

Формат	Зона	Поз.	Обозначение	Наименование	Кол.	Примечание
				+Ряды зажимов		
				Детали		
			8ГК.174.123-008	Рейка DIN 35	3	
			8ГК.333.181-011	Короб перфорированный	6	
				Прочие изделия		
				Клемма UK 5 N 3004362	193	
				Клемма измерительная	95	
				URTK/S-BEN 10 0309109		
				Стопор торцевой E/UK	8	
				1201442		
				Без поверхности		
				Сборочные единицы		
			5КИ.503.138-__.03	Жгуты	1	
			5КИ.503.141-06.03	Жгуты	1	
			5КИ.503.141-17.03	Жгуты	1	
			5КИ.503.142.03	Жгуты	1	
			5КИ.503.152-02.03	Жгуты	1	
			5КИ.503.153-03.03	Жгуты	1	
			5КИ.503.216-__.03	Жгуты	1	
			5КИ.503.344-58.03	Жгуты	1	
			5КИ.503.588.03	Жгуты	1	
			5КИ.503.597.03	Жгуты	1	
			5КИ.574.024-20	Клеммники	2	
			5КИ.574.024-24	Клеммники	2	
			6КИ.013.100-06	Крепления	22	

Подп. и дата

Инв. № дубл.

Взам. инв. №

Подп. и дата

Инв. № подл.

Изм.	Лист	№ докум.	Подп.	Дата

Пример №1

Лист 3

Копировал

Формат А4

Формат	Зона	Поз.	Обозначение	Наименование	Кол.	Примечание
			6КИ.013.132-04	Крепления	2	
			6КИ.013.178	Крепления	1	
			6КИ.013.190-02	Крепления	1	
			6КИ.013.190-03	Крепления	9	
			6КИ.013.454-08	Крепления	2	
			6КИ.013.459-03	Крепления	2	
			6КИ.013.460	Крепления	9	
			6КИ.013.471-02	Крепления	1	
			6КИ.013.471-03	Крепления	1	
			6КИ.013.516	Крепления	1	
			6КИ.013.555	Крепления	1	
			6КИ.013.555-01	Крепления	1	
			6КИ.013.560	Крепления	1	
			6КИ.013.583-05	Крепления	1	
			6КИ.013.726	Крепления	31	
			6КИ.366.687-__	Крепления	1	
				Детали		
			8ГК.174.123-008	Рейка DIN 35	2	
			8ГК.174.123-013	Рейка DIN 35	3	
			8ГК.333.181-012	Короб перфорированный	2	
			8ГК.536.708_Шина	СЭЩ	1	
			8ГК.866.164-016	Детали МЭЩ	1	
			8ГК.866.164-017	Детали МЭЩ	1	
			8ГК.866.164-068	Детали МЭЩ	1	
			8ГК.866.164-154	Детали МЭЩ	1	
			8ГК.866.164-155	Детали МЭЩ	1	
			8ГК.866.164-170	Детали МЭЩ	1	
			8ГК.866.164-201	Детали МЭЩ	1	
			8ГК.866.164-263	Детали МЭЩ	2	
			8ГК.866.164-264	Детали МЭЩ	1	

Подп. и дата

Инв. № дубл.

Взам. инв. №

Подп. и дата

Инв. № подл.

Изм	Лист	№ докум.	Подп.	Дата

Пример №1

Лист 4

Копировал

Формат А4

Формат	Зона	Поз.	Обозначение	Наименование	Кол.	Примечание
			8ГК.866.164-453	Детали МЭЩ	1	
			8КИ.328.188-__	Детали МЭЩ	1	
				Прочие изделия		
				Клемма UK 16 N 3006043	4	
			-EL1	Патрон резьбовой	1	
				E27H-713 УХЛ4 ПОДВЕСНОЙ		
			-RK1...-RK3	Резистор постоянный	3	
				проволочный С5-35В-100		
				68 ОМ		
			-SB1	Выключатель кнопочный	1	
				ППГ-15-2С 220 В 50 Гц		
			-SQ1,-SQ2,-SQG,-SQX	Выключатель путевой	4	
				ВВП11-10Б421-51 У2.15		
			-TA1.A,-TA1.C	Трансформатор тока _	2	
				0.2(0.5)_/5(10)Р		
				Расходные материалы		
				Провод ПВЗ 0.75 ГОСТ 6323-79	196,8	0 м

Подп. и дата

Инв. № дубл.

Взам. инв. №

Подп. и дата

Инв. № подл.

Изм	Лист	№ докум.	Подп.	Дата

Пример №1

Лист 5

Копировал

Формат А4

Пример №1 Э3

Поясняющая схема главных цепей

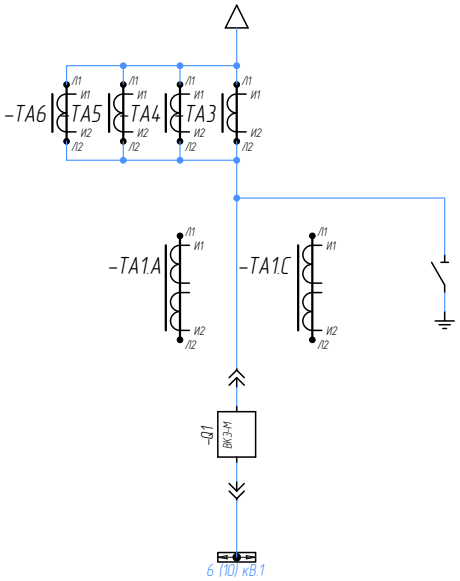

Примечание:

1. Схема разработана на основании опросного листа 557-Б-00226.
2. Резисторы RK1, RK2, RK3 устаналиваются по заказу.

Изм.	Лист	№ докум.	Подп.	Дата
Разраб.		Калинцев		
Пров.				
Т.контр.				
Нач.отд.				
Н.контр.				
Утв.				

Пример №1 Э3

Монтаж электрический шкафа линии

Схема электрическая принципиальная

Лит.	Масса	Масштаб

Лист 1 Листов

Перв. примен. | Справ. № | Подп. и дата | Инв. № дубл. | Взам. инв. № | Подп. и дата | Инв. № подл.

Копировал | Формат А4

Пример №1 ЭЗ

Схема РЗА
Цепи оперативного тока

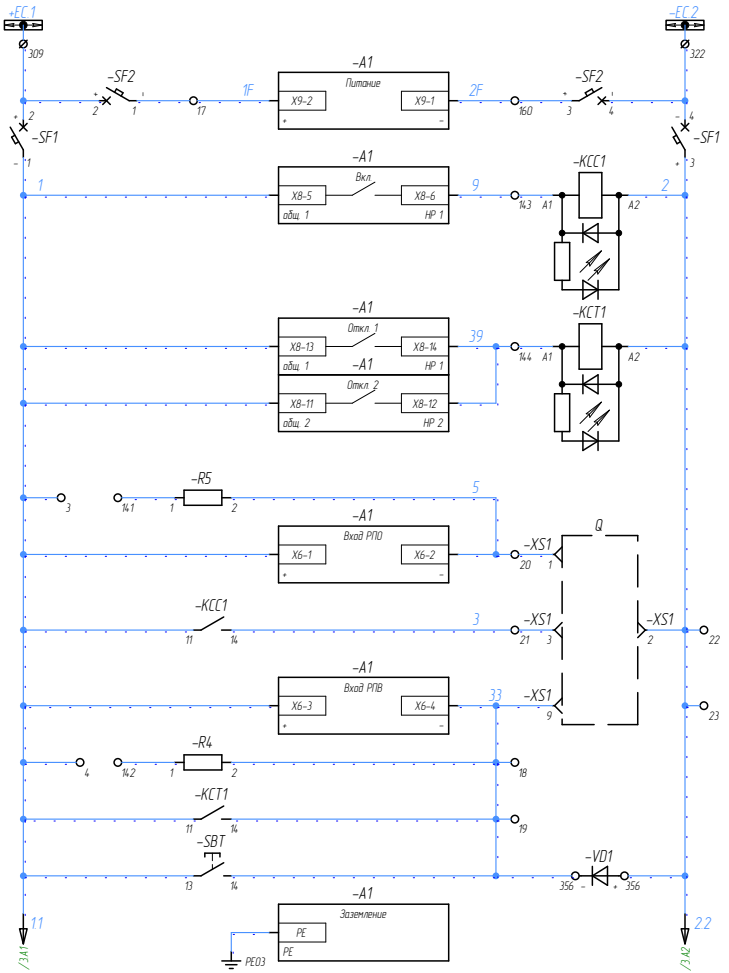

Шинки питания оперативных цепей	
Питание устройства "Сириус-21-Л"	
Автомат питания оперативных цепей	
Реле включения выключателя	
Реле отключения выключателя	
Цепи включения и вход РПО	
Цепи отключения и вход РПВ	
Заземление блока "Сириус-21-Л"	

Диаграмма переключателя -SAC1

Тип: 4G16-55-U-R114		
Соединение контактов	Положение рукоятки	
	1	2
	М	ТУ
1-2		X
3-4	X	
5-6		X
7-8	X	

Изм.	Лист	№ докум.	Подп.	Дата

Пример №1 ЭЗ

Лист 2

Подп. и дата | Инв. № дубл. | Взам. инв. № | Подп. и дата | Инв. № подл.

Копировал | Формат А3

Схема РЗА
Цепи оперативного тока

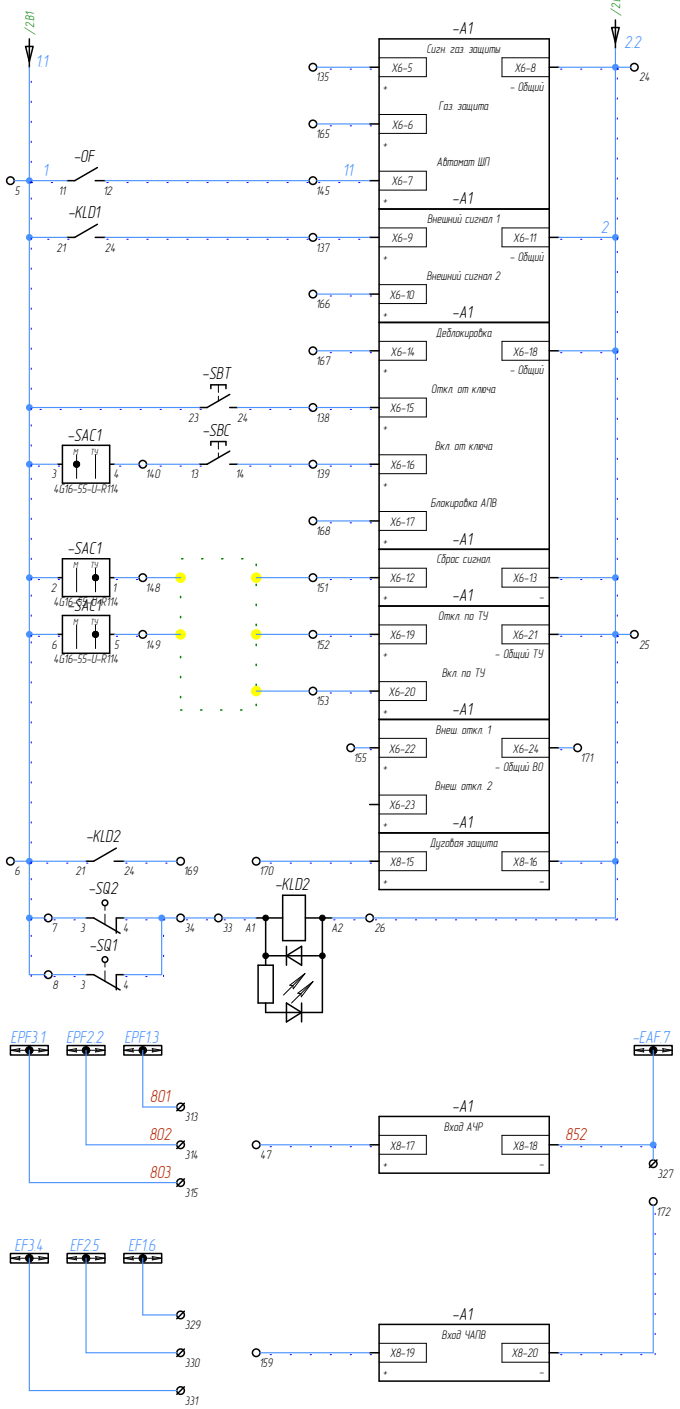

Резерв
Отключён автомат ШП
Работа ЗДЗ
Резерв
Кнопка "Отключить"
Кнопка "Включить"
Резерв
Сброс реле и свето-диодов "Сириус-21-Л"
Переключатель режима "Местное-Телеуправление"
Резерв
"Работа ЗДЗ"
Цепи ЗДЗ
Отключение от АЧР с последующим Внешним ЧАПВ
Режим Внешнего ЧАПВ

Пример №1 ЭЗ

Подп. и дата	Инв. № дубл.	Взам. инв. №	Подп. и дата	Инв. № подл.

Изм.	Лист	№ докум.	Подп.	Дата	Пример №1 ЭЗ	Лист 3

Копировал Формат А3

Пример №1 ЭЗ

Схема РЗА
Цепи сигнализации

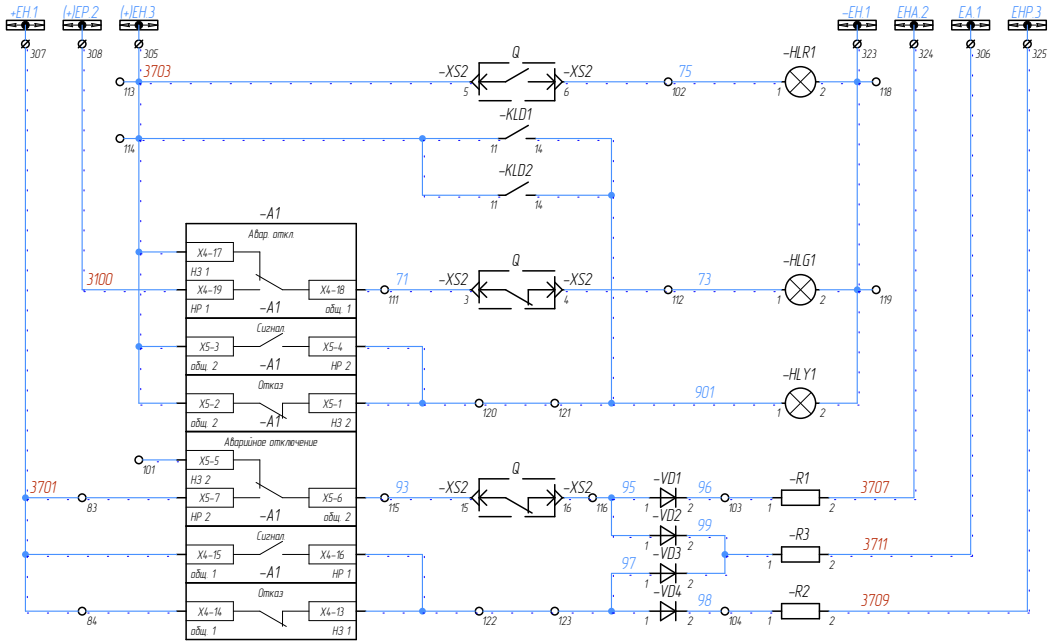

Шинки сигнализации
"Включено"
"Работа ЗДЗ"
Питание устройства "Сириус-21-Л"
Лампа "Аварийная ситуация"
"Аварийное отключение выключателя"
"Вызов КРУ"
Предупредительная сигнализация

Изм.	Лист	№ докум.	Подп.	Дата	Пример №1 ЭЗ	Лист 4

Подп. и дата | Инв. № дубл. | Взам. инв. № | Подп. и дата | Инв. № подл.

Копировал | Формат А3

Резервные цепи

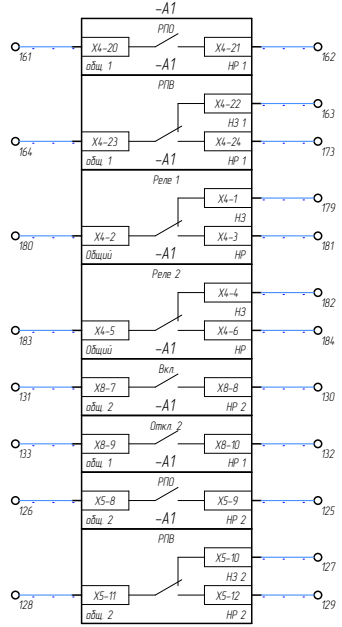

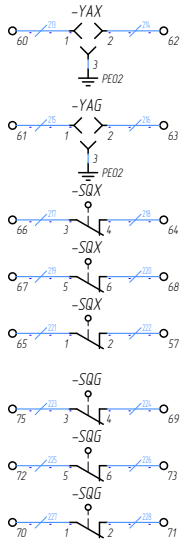

Блок-замки и путевые выключатели выкатной тележки и заземляющих нажей

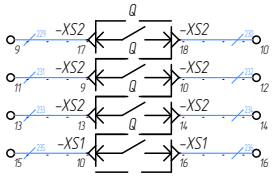

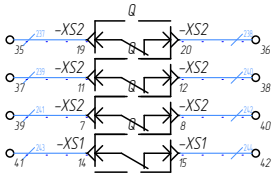

Резервные блок-контакты

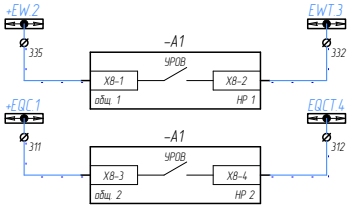

Отключение выключателя Ввода_6(10) от УРОВ Линии_6(10)

Отключение выключателя СВ_6(10) от УРОВ Линии_6(10)

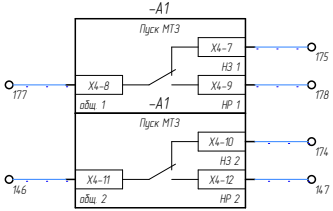

В схему ЛЗШ секции_6(10)

Изм	Лист	№ докум.	Подп.	Дата	Пример №1 ЭЗ	Лист 5

Подп. и дата | Инв. № дубл. | Взам. инв. № | Подп. и дата | Инв. № подл.

Копировал | Формат А3

Пример №1 ЭЗ

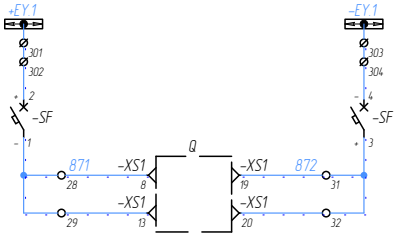

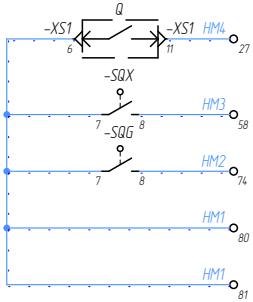

Сигнал "Пружина взведена"
Сигнал "Положение тележки"
Сигнал "ЗН_включён"

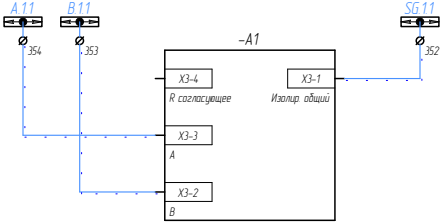

Линия связи RS485 "Сириус-21-Л"

Изм.	Лист	№ докум.	Подп.	Дата	Пример №1 ЭЗ	Лист 6

Подп. и дата | Инв. № дубл. | Взам. инв. № | Подп. и дата | Инв. № подл.

Копировал | Формат А3

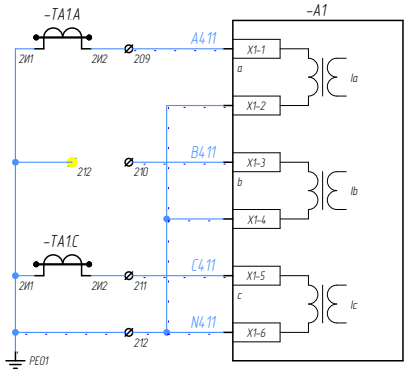

Изменение тока, МТЗ, защита от обрыва фаз

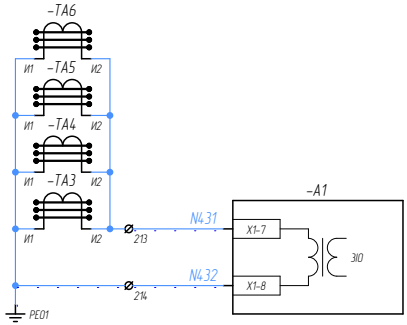

Защита от замыканий на землю

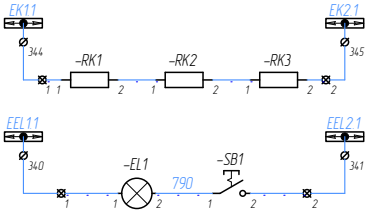

Цепи обогрева

Цепи освещения

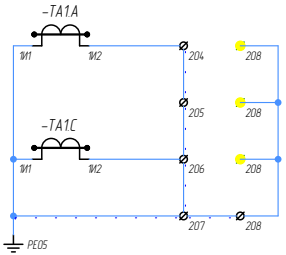

Резерв

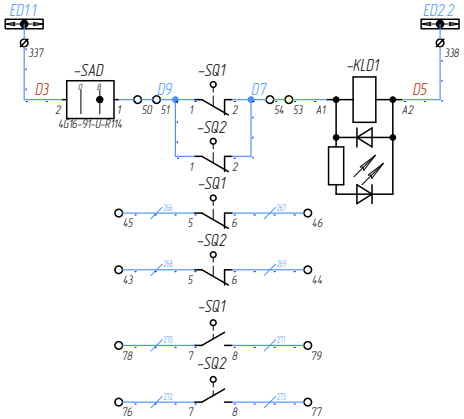

Шинки ЗДЗ

Дуговая защита

Резерв

Диаграмма переключателя -SAD

Тип: 4G16-91-U-R114		
Соединение контактов	Положение рукоятки	
	0	1
	0	В
1-2		X
3-4		X

Изм.	Лист	№ докум.	Подп.	Дата

Пример №1 ЭЗ

Лист 7

Подп. и дата | Инв. № дубл. | Взам. инв. № | Подп. и дата | Инв. № подл.

Копировал | Формат А3

Пример №1 Э4

Новая_дверь_К-63

+Дверь РШ – жгут 5КИ.503.588.03

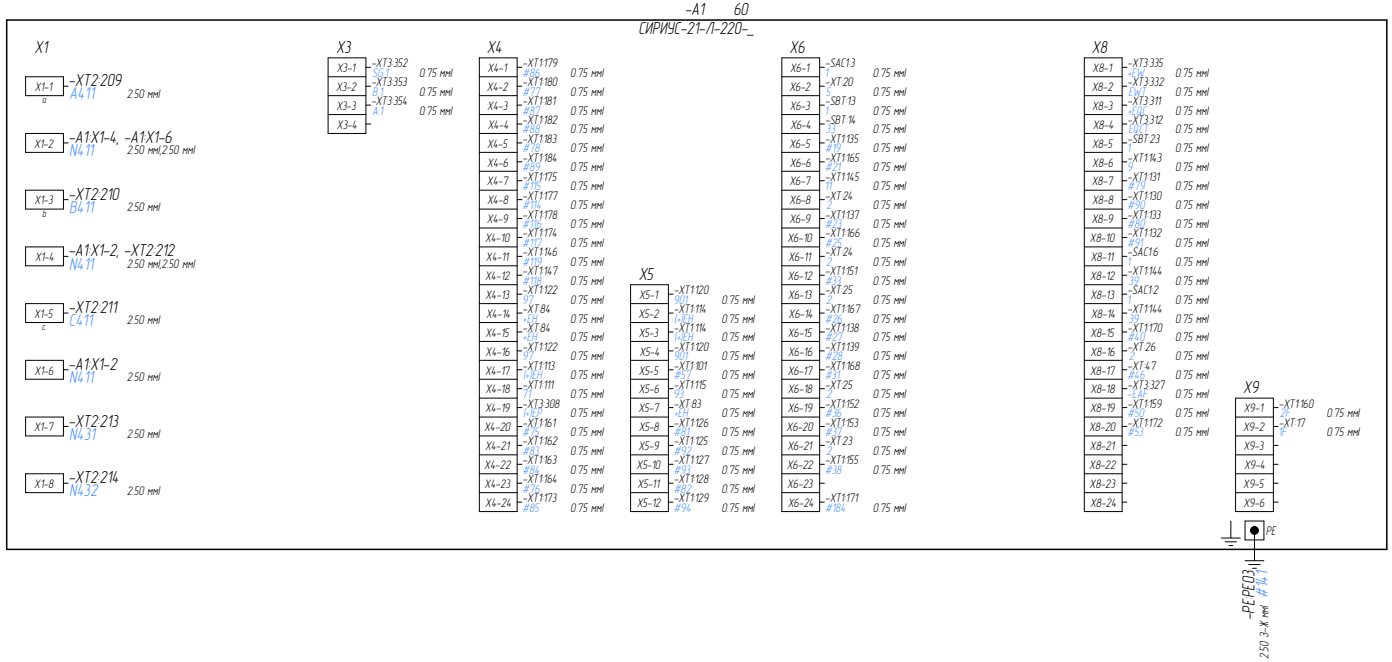

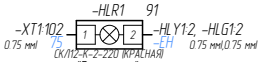

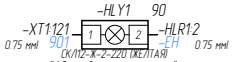

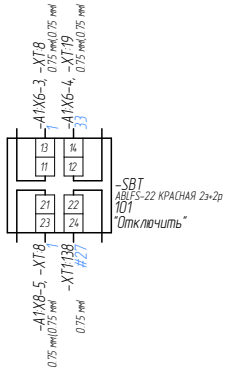

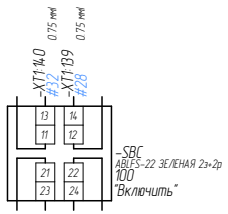

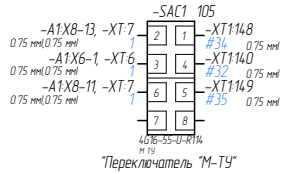

Изм.	Лист	№ докум.	Подп.	Дата	Пример №1 Э4			
Разраб.					Монтаж электрический шкафа линии	Лит.	Масса	Масштаб
Пров.								
Т.контр.					Схема электрическая соединений	Лист 1	Листов	
Нач.отд.								
Н.контр.								
Утв.								

Перв. примен. | Справ. № | Подп. и дата | Инв. № дубл. | Взам. инв. № | Подп. и дата | Инв. № подл.

Копировал | Формат А2

Пример №1 Э4

Новая_задняя стенка_К-63

+Задняя стенка – жгут 5КИ.503.344-58.03

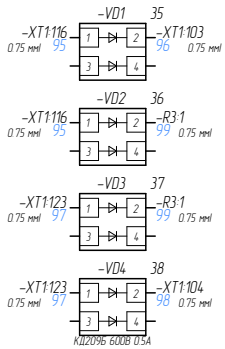

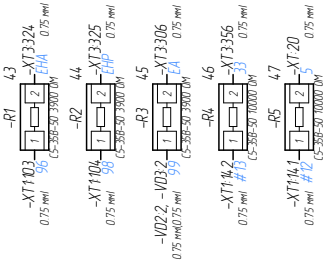

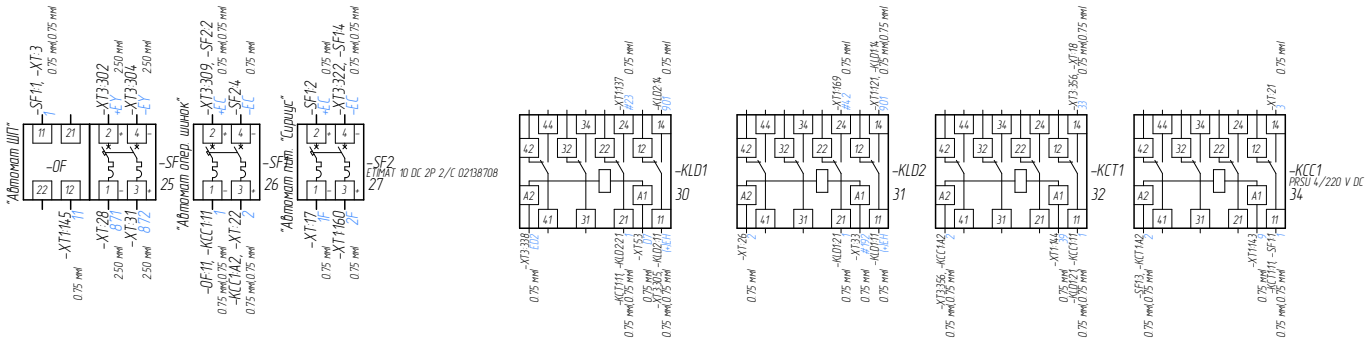

Изм.	Лист	№ докум.	Подп.	Дата

Пример №1 Э4

Лист 2

Подп. и дата | Инв. № дубл. | Взам. инв. № | Подп. и дата | Инв. № подл.

Копировал | Формат А3

Инв. № подл.	Подп. и дата	Взам. инв. №	Инв. № дубл.	Подп. и дата

Пример №1 Э4

+Ряды зажимов – 5КИ503603-01
=Дно РШ

		-XT							
	–			1					–
	–			2					–
/2.B1	ПВ3-0,75 мм синий	+Задняя стенка – жгут 5КИ503344-58.03	-QF:11	3	●	1			–
/2.B1	–			4	●	1			–
/3.A1	–			5	●	1			–
/3.B1	ПВ3-0,75 мм синий	+Дверь РШ – жгут 5КИ503588.03	-SAL1:3	6	●	1			–
/3.B1	ПВ3-0,75 мм синий	+Дверь РШ – жгут 5КИ503588.03	-SAL1:2	7	●	1	-SQ2:3		ПВ3-0,75 мм синий
/3.B1	ПВ3-0,75 мм синий	+Дверь РШ – жгут 5КИ503588.03	-SAL1:6			1			–
/3.B1	ПВ3-0,75 мм синий	+Дверь РШ – жгут 5КИ503588.03	-SB1:13	8	●	1	-SQ1:3		ПВ3-0,75 мм синий
/3.B1	ПВ3-0,75 мм синий	+Дверь РШ – жгут 5КИ503588.03	-SB1:23			1			–
/5.A1	ПВ3-0,75 мм синий		-XS2:17	9		(+)EH			–
/5.A2	ПВ3-0,75 мм синий		-XS2:18	10		75			–
/5.A1	ПВ3-0,75 мм синий		-XS2:9	11					–
/5.A2	ПВ3-0,75 мм синий		-XS2:10	12					–
/5.A1	ПВ3-0,75 мм синий		-XS2:13	13					–
/5.A2	ПВ3-0,75 мм синий		-XS2:14	14					–
/5.A1	ПВ3-0,75 мм синий		-XS1:10	15					–
/5.A2	ПВ3-0,75 мм синий		-XS1:16	16					–
/2.A1	ПВ3-0,75 мм синий	+Задняя стенка – жгут 5КИ503344-58.03	-SF:2:1	17		1F	-A1:X9-2	+Дверь РШ – жгут 5КИ503588.03	ПВ3-0,75 мм синий
/2.B1	ПВ3-0,75 мм синий	+Задняя стенка – жгут 5КИ503344-58.03	-KCL1:14	18	●	33	-XS1:9		ПВ3-0,75 мм синий
/2.B1	ПВ3-0,75 мм синий	+Дверь РШ – жгут 5КИ503588.03	-SB1:14	19	●	33			–
/2.B1	ПВ3-0,75 мм синий	+Задняя стенка – жгут 5КИ503344-58.03	-R5:2	20		5	-XS1:1		ПВ3-0,75 мм синий
/2.B1	ПВ3-0,75 мм синий	+Дверь РШ – жгут 5КИ503588.03	-A1:X6-2			5			–
/2.B1	ПВ3-0,75 мм синий	+Задняя стенка – жгут 5КИ503344-58.03	-KCL1:14	21		3	-XS1:3		ПВ3-0,75 мм синий
/2.B1	ПВ3-0,75 мм синий	+Задняя стенка – жгут 5КИ503344-58.03	-SF1:3	22	●	2			–
/2.B1	ПВ3-0,75 мм синий	+Дверь РШ – жгут 5КИ503588.03	-A1:X6-21	23	●	2			–
/3.A2	ПВ3-0,75 мм синий	+Дверь РШ – жгут 5КИ503588.03	-A1:X6-11	24	●	2	-A1:X6-8	+Дверь РШ – жгут 5КИ503588.03	ПВ3-0,75 мм синий
/3.A2	ПВ3-0,75 мм синий	+Дверь РШ – жгут 5КИ503588.03	-A1:X6-13	25	●	2	-A1:X6-18	+Дверь РШ – жгут 5КИ503588.03	ПВ3-0,75 мм синий
/3.B1	ПВ3-0,75 мм синий	+Задняя стенка – жгут 5КИ503344-58.03	-KLD2:A2	26	●	2	-A1:X8-16	+Дверь РШ – жгут 5КИ503588.03	ПВ3-0,75 мм синий
/6.A1	ПВ3-0,75 мм синий		-XS1:11	27		HM4			–
/6.A1	ПВ3-250 мм красный	+Задняя стенка – жгут 5КИ503344-58.03	-SF-1	28	●	871	-XS1:8		ПВ3-250 мм красный
/6.A1	ПВ3-250 мм красный		-XS1:13	29	●	871			–
	–			30					–
/6.A2	ПВ3-250 мм красный		-XS1:19	31	●	872	-SF-3	+Задняя стенка – жгут 5КИ503344-58.03	ПВ3-250 мм красный
/6.A2	ПВ3-250 мм красный		-XS1:20	32	●	872			–
/3.B1	ПВ3-0,75 мм синий	+Задняя стенка – жгут 5КИ503344-58.03	-KLD2:A1	33	●				–
/3.B1	ПВ3-0,75 мм синий		-SQ1:4	34	●		-SQ2:4		ПВ3-0,75 мм синий
/5.A2	ПВ3-0,75 мм синий		-XS2:19	35					–
/5.A2	ПВ3-0,75 мм синий		-XS2:20	36					–
/5.A2	ПВ3-0,75 мм синий		-XS2:11	37					–
/5.A2	ПВ3-0,75 мм синий		-XS2:12	38					–
/5.A2	ПВ3-0,75 мм синий		-XS2:7	39					–
/5.A2	ПВ3-0,75 мм синий		-XS2:8	40					–
/5.A2	ПВ3-0,75 мм синий		-XS1:14	41					–
/5.A2	ПВ3-0,75 мм синий		-XS1:15	42					–
/7.B2	ПВ3-0,75 мм синий		-SQ2:5	43					–
/7.B2	ПВ3-0,75 мм синий		-SQ2:6	44					–
/7.B2	ПВ3-0,75 мм синий		-SQ1:5	45					–
/7.B2	ПВ3-0,75 мм синий		-SQ1:6	46					–
/3.B1	ПВ3-0,75 мм синий	+Дверь РШ – жгут 5КИ503588.03	-A1:X8-17	47					–
	–			48					–
	–			49					–
/7.B2	ПВ3-0,75 мм синий	+Дверь РШ – жгут 5КИ503588.03	-SAD:1	50	●	D9			–
/7.B2	ПВ3-0,75 мм синий		-SQ1:1	51	●	D9	-SQ2:1		ПВ3-0,75 мм синий
	–			52					–
/7.B2	ПВ3-0,75 мм синий	+Задняя стенка – жгут 5КИ503344-58.03	-KLD1:A1	53	●	D7			–
/7.B2	ПВ3-0,75 мм синий		-SQ2:2	54	●	D7	-SQ1:2		ПВ3-0,75 мм синий
	–			55					–
	–			56					–
/5.B1	ПВ3-0,75 мм синий		-SQX:2	57					–
/6.B1	ПВ3-0,75 мм синий		-SQX:8	58		HM3			–
	–			59					–
/5.A1	ПВ3-0,75 мм синий		-YAX:1	60					–
/5.A1	ПВ3-0,75 мм синий		-YAG:1	61					–
/5.A1	ПВ3-0,75 мм синий		-YAX:2	62					–
/5.A1	ПВ3-0,75 мм синий		-YAG:2	63					–
/5.A1	ПВ3-0,75 мм синий		-SQX:4	64					–
/5.B1	ПВ3-0,75 мм синий		-SQX:1	65					–
/5.A1	ПВ3-0,75 мм синий		-SQX:3	66					–
/5.B1	ПВ3-0,75 мм синий		-SQX:5	67					–
/5.B1	ПВ3-0,75 мм синий		-SQX:6	68					–
/5.B1	ПВ3-0,75 мм синий		-SQG:4	69					–
/5.B1	ПВ3-0,75 мм синий		-SQG:1	70					–
/5.B1	ПВ3-0,75 мм синий		-SQG:2	71					–
/5.B1	ПВ3-0,75 мм синий		-SQG:5	72					–
/5.B1	ПВ3-0,75 мм синий		-SQG:6	73					–
/6.B1	ПВ3-0,75 мм синий		-SQG:8	74		HM2			–
/5.B1	ПВ3-0,75 мм синий		-SQG:3	75					–
/7.B2	ПВ3-0,75 мм синий		-SQ2:7	76					–
/7.B2	ПВ3-0,75 мм синий		-SQ2:8	77					–
/7.B2	ПВ3-0,75 мм синий		-SQ1:7	78					–
/7.B2	ПВ3-0,75 мм синий		-SQ1:8	79					–
/6.B1	ПВ3-0,75 мм синий		-SQX:7	80	●	HM1	-SQG:7		ПВ3-0,75 мм синий
/6.B1	ПВ3-0,75 мм синий		-XS1:6	81	●	HM1			–
	–			82					–
/4.B1	ПВ3-0,75 мм синий	+Ряды зажимов – 5КИ503603-01+Задняя стенка	-X13:307	83	●	+EH	-A1:X5-7	+Дверь РШ – жгут 5КИ503588.03	ПВ3-0,75 мм синий
/4.B1	ПВ3-0,75 мм синий	+Дверь РШ – жгут 5КИ503588.03	-A1:X4-15	84	●	+EH	-A1:X4-14	+Дверь РШ – жгут 5КИ503588.03	ПВ3-0,75 мм синий

Изм.	Лист	№ докум.	Подп.	Дата

Копировал

Формат А2

Пример №1 Э4

Лист 3

Инв. № подл.	Подп. и дата	Взам. инв. №	Инв. № дубл.	Подп. и дата

Пример №1 Э4

+Ряды зажимов - 5КИ.503.603-01
=Дно РШ

		-XT1							
/4.A1	ПВ3-0,75 мм² синий	+Дверь РШ - жгут 5КИ.503.588.03	-A1:X5-5	101					-
/4.A1	ПВ3-0,75 мм² синий		-XS2:6	102		75	-HLR1:1	+Дверь РШ - жгут 5КИ.503.588.03	ПВ3-0,75 мм² синий
/4.B1	ПВ3-0,75 мм² синий	+Задняя стенка - жгут 5КИ.503.344-58.03	-VD1:2	103		96	-R1:1	+Задняя стенка - жгут 5КИ.503.344-58.03	ПВ3-0,75 мм² синий
/4.B1	ПВ3-0,75 мм² синий	+Задняя стенка - жгут 5КИ.503.344-58.03	-VD42	104		98	-R2:1	+Задняя стенка - жгут 5КИ.503.344-58.03	ПВ3-0,75 мм² синий
	-			105					-
	-			106					-
	-			107					-
	-			108					-
	-			109					-
	-			110					-
/4.A1	ПВ3-0,75 мм² синий	+Дверь РШ - жгут 5КИ.503.588.03	-A1:X4-18	111		71	-XS2:3		ПВ3-0,75 мм² синий
/4.A1	ПВ3-0,75 мм² синий		-XS2:4	112		73	-HLG1:1	+Дверь РШ - жгут 5КИ.503.588.03	ПВ3-0,75 мм² синий
/4.A1	ПВ3-0,75 мм² синий	+Дверь РШ - жгут 5КИ.503.588.03	-A1:X4-17	113	●	(+)EH	-XS2:5		ПВ3-0,75 мм² синий
/4.A1	ПВ3-0,75 мм² синий	+Ряды зажимов - 5КИ.503.603-01#Задняя стенка	-X13:305			(+)EH			-
/4.A1	ПВ3-0,75 мм² синий	+Дверь РШ - жгут 5КИ.503.588.03	-A1:X5-3	114	●	(+)EH	-A1:X5-2	+Дверь РШ - жгут 5КИ.503.588.03	ПВ3-0,75 мм² синий
/4.B1	ПВ3-0,75 мм² синий	+Дверь РШ - жгут 5КИ.503.588.03	-A1:X5-6	115		93	-XS2:15		ПВ3-0,75 мм² синий
/4.B1	ПВ3-0,75 мм² синий		-XS2:16	116		95	-VD1:1	+Задняя стенка - жгут 5КИ.503.344-58.03	ПВ3-0,75 мм² синий
/4.B1	ПВ3-0,75 мм² синий	+Задняя стенка - жгут 5КИ.503.344-58.03	-VD2:1			95			-
	-			117					-
/4.A2	ПВ3-0,75 мм² синий	+Ряды зажимов - 5КИ.503.603-01#Задняя стенка	-X13:323	118	●	-EH			-
/4.A2	ПВ3-0,75 мм² синий	+Дверь РШ - жгут 5КИ.503.588.03	-HLG1:2	119	●	-EH			-
/4.A1	ПВ3-0,75 мм² синий	+Дверь РШ - жгут 5КИ.503.588.03	-A1:X5-4	120	●	901	-A1:X5-1	+Дверь РШ - жгут 5КИ.503.588.03	ПВ3-0,75 мм² синий
/4.A1	ПВ3-0,75 мм² синий	+Задняя стенка - жгут 5КИ.503.344-58.03	-KLD2:14	121	●	901	-HLY1:1	+Дверь РШ - жгут 5КИ.503.588.03	ПВ3-0,75 мм² синий
/4.B1	ПВ3-0,75 мм² синий	+Дверь РШ - жгут 5КИ.503.588.03	-A1:X4-13	122	●	97	-A1:X4-16	+Дверь РШ - жгут 5КИ.503.588.03	ПВ3-0,75 мм² синий
/4.B1	ПВ3-0,75 мм² синий	+Задняя стенка - жгут 5КИ.503.344-58.03	-VD3:1	123	●	97	-VD41	+Задняя стенка - жгут 5КИ.503.344-58.03	ПВ3-0,75 мм² синий
	-			124					-
/5.B1	ПВ3-0,75 мм² синий	+Дверь РШ - жгут 5КИ.503.588.03	-A1:X5-9	125					-
/5.B1	ПВ3-0,75 мм² синий	+Дверь РШ - жгут 5КИ.503.588.03	-A1:X5-8	126					-
/5.B1	ПВ3-0,75 мм² синий	+Дверь РШ - жгут 5КИ.503.588.03	-A1:X5-10	127					-
/5.B1	ПВ3-0,75 мм² синий	+Дверь РШ - жгут 5КИ.503.588.03	-A1:X5-11	128					-
/5.B1	ПВ3-0,75 мм² синий	+Дверь РШ - жгут 5КИ.503.588.03	-A1:X5-12	129					-
/5.A1	ПВ3-0,75 мм² синий	+Дверь РШ - жгут 5КИ.503.588.03	-A1:X8-8	130					-
/5.A1	ПВ3-0,75 мм² синий	+Дверь РШ - жгут 5КИ.503.588.03	-A1:X8-7	131					-
/5.A1	ПВ3-0,75 мм² синий	+Дверь РШ - жгут 5КИ.503.588.03	-A1:X8-10	132					-
/5.A1	ПВ3-0,75 мм² синий	+Дверь РШ - жгут 5КИ.503.588.03	-A1:X8-9	133					-
	-			134					-
/3.A1	ПВ3-0,75 мм² синий	+Дверь РШ - жгут 5КИ.503.588.03	-A1:X6-5	135					-
	-			136					-
/3.A1	ПВ3-0,75 мм² синий	+Задняя стенка - жгут 5КИ.503.344-58.03	-KLD1:24	137			-A1:X6-9	+Дверь РШ - жгут 5КИ.503.588.03	ПВ3-0,75 мм² синий
/3.A1	ПВ3-0,75 мм² синий	+Дверь РШ - жгут 5КИ.503.588.03	-SB1:24	138			-A1:X6-15	+Дверь РШ - жгут 5КИ.503.588.03	ПВ3-0,75 мм² синий
/3.A1	ПВ3-0,75 мм² синий	+Дверь РШ - жгут 5КИ.503.588.03	-SBL:14	139			-A1:X6-16	+Дверь РШ - жгут 5КИ.503.588.03	ПВ3-0,75 мм² синий
/3.A1	ПВ3-0,75 мм² синий	+Дверь РШ - жгут 5КИ.503.588.03	-SAL1:4	140			-SBL:13	+Дверь РШ - жгут 5КИ.503.588.03	ПВ3-0,75 мм² синий
/2.B1	ПВ3-0,75 мм² синий	+Задняя стенка - жгут 5КИ.503.344-58.03	-K5:1	141					-
/2.B1	ПВ3-0,75 мм² синий	+Задняя стенка - жгут 5КИ.503.344-58.03	-R41	142					-
/2.A1	ПВ3-0,75 мм² синий	+Дверь РШ - жгут 5КИ.503.588.03	-A1:X8-6	143		9	-KCL1:A1	+Задняя стенка - жгут 5КИ.503.344-58.03	ПВ3-0,75 мм² синий
/2.A1	ПВ3-0,75 мм² синий	+Дверь РШ - жгут 5КИ.503.588.03	-A1:X8-12	144		39	-KCL1:A1	+Задняя стенка - жгут 5КИ.503.344-58.03	ПВ3-0,75 мм² синий
/2.A1	ПВ3-0,75 мм² синий	+Дверь РШ - жгут 5КИ.503.588.03	-A1:X8-14			39			-
/3.A1	ПВ3-0,75 мм² синий	+Задняя стенка - жгут 5КИ.503.344-58.03	-UF:12	145		11	-A1:X6-7	+Дверь РШ - жгут 5КИ.503.588.03	ПВ3-0,75 мм² синий
/5.B2	ПВ3-0,75 мм² синий	+Дверь РШ - жгут 5КИ.503.588.03	-A1:X4-11	146					-
/5.B2	ПВ3-0,75 мм² синий	+Дверь РШ - жгут 5КИ.503.588.03	-A1:X4-12	147					-
/3.A1	ПВ3-0,75 мм² синий	+Дверь РШ - жгут 5КИ.503.588.03	-SAL1:1	148					-
/3.A1	ПВ3-0,75 мм² синий	+Дверь РШ - жгут 5КИ.503.588.03	-SAL1:5	149					-
	-			150					-
/3.A1	ПВ3-0,75 мм² синий	+Дверь РШ - жгут 5КИ.503.588.03	-A1:X6-12	151					-
/3.A1	ПВ3-0,75 мм² синий	+Дверь РШ - жгут 5КИ.503.588.03	-A1:X6-19	152					-
/3.A1	ПВ3-0,75 мм² синий	+Дверь РШ - жгут 5КИ.503.588.03	-A1:X6-20	153					-
	-			154					-
/3.B1	ПВ3-0,75 мм² синий	+Дверь РШ - жгут 5КИ.503.588.03	-A1:X6-22	155					-
	-			156					-
	-			157					-
	-			158					-
/3.B1	ПВ3-0,75 мм² синий	+Дверь РШ - жгут 5КИ.503.588.03	-A1:X8-19	159					-
/2.A1	ПВ3-0,75 мм² синий	+Дверь РШ - жгут 5КИ.503.588.03	-A1:X9-1	160		2F	-SF2:3	+Задняя стенка - жгут 5КИ.503.344-58.03	ПВ3-0,75 мм² синий
/5.A1	ПВ3-0,75 мм² синий	+Дверь РШ - жгут 5КИ.503.588.03	-A1:X4-20	161					-
/5.A1	ПВ3-0,75 мм² синий	+Дверь РШ - жгут 5КИ.503.588.03	-A1:X4-21	162					-
/5.A1	ПВ3-0,75 мм² синий	+Дверь РШ - жгут 5КИ.503.588.03	-A1:X4-22	163					-
/5.A1	ПВ3-0,75 мм² синий	+Дверь РШ - жгут 5КИ.503.588.03	-A1:X4-23	164					-
/3.A1	ПВ3-0,75 мм² синий	+Дверь РШ - жгут 5КИ.503.588.03	-A1:X6-6	165					-
/3.A1	ПВ3-0,75 мм² синий	+Дверь РШ - жгут 5КИ.503.588.03	-A1:X6-10	166					-
/3.A1	ПВ3-0,75 мм² синий	+Дверь РШ - жгут 5КИ.503.588.03	-A1:X6-14	167					-
/3.A1	ПВ3-0,75 мм² синий	+Дверь РШ - жгут 5КИ.503.588.03	-A1:X6-17	168					-
/3.B1	ПВ3-0,75 мм² синий	+Задняя стенка - жгут 5КИ.503.344-58.03	-KLD2:24	169					-
/3.B1	ПВ3-0,75 мм² синий	+Дверь РШ - жгут 5КИ.503.588.03	-A1:X8-15	170					-
/3.B2	ПВ3-0,75 мм² синий	+Дверь РШ - жгут 5КИ.503.588.03	-A1:X6-24	171					-
/3.B2	ПВ3-0,75 мм² синий	+Дверь РШ - жгут 5КИ.503.588.03	-A1:X8-20	172					-
/5.A1	ПВ3-0,75 мм² синий	+Дверь РШ - жгут 5КИ.503.588.03	-A1:X4-24	173					-
/5.B2	ПВ3-0,75 мм² синий	+Дверь РШ - жгут 5КИ.503.588.03	-A1:X4-10	174					-
/5.B2	ПВ3-0,75 мм² синий	+Дверь РШ - жгут 5КИ.503.588.03	-A1:X4-7	175					-
	-			176					-
/5.B2	ПВ3-0,75 мм² синий	+Дверь РШ - жгут 5КИ.503.588.03	-A1:X4-8	177					-
/5.B2	ПВ3-0,75 мм² синий	+Дверь РШ - жгут 5КИ.503.588.03	-A1:X4-9	178					-
/5.A1	ПВ3-0,75 мм² синий	+Дверь РШ - жгут 5КИ.503.588.03	-A1:X4-1	179					-
/5.A1	ПВ3-0,75 мм² синий	+Дверь РШ - жгут 5КИ.503.588.03	-A1:X4-2	180					-
/5.A1	ПВ3-0,75 мм² синий	+Дверь РШ - жгут 5КИ.503.588.03	-A1:X4-3	181					-
/5.A1	ПВ3-0,75 мм² синий	+Дверь РШ - жгут 5КИ.503.588.03	-A1:X4-4	182					-
/5.A1	ПВ3-0,75 мм² синий	+Дверь РШ - жгут 5КИ.503.588.03	-A1:X4-5	183					-
/5.A1	ПВ3-0,75 мм² синий	+Дверь РШ - жгут 5КИ.503.588.03	-A1:X4-6	184					-

Изм.	Лист	№ докум.	Подп.	Дата

Пример №1 Э4

Копировал

Формат А2

Лист 4

Инв. № подл.	Подп. и дата	Взам. инв. №	Инв. № дубл.	Подп. и дата

Пример №1 Э4

=СКОС +Ряды зажимов – 5КИ.503.603-01

		-XT2					
			201				
			202				
			203				
/7A2		-TA1:A1M2	204				
/7A2			205				
/7A2		-TA1:C1M2	206				
/7A2	ПВ3 – 2*0,3-Ж,мм зелёно-жёлтый	-PE:PE05	207				
/7A2			208				
/7A1		-TA1:A2M2	209		A411	-A1:X1-1	+Дверь РШ – жгут 5КИ.503.588.03 ПВ3 – 2,50 мм красный
/7A1	ПВ3 – 2,50 мм красный	+Дверь РШ – жгут 5КИ.503.588.03 -A1:X1-3	210		B411		
/7A1		-TA1:C2M2	211		C411	-A1:X1-5	+Дверь РШ – жгут 5КИ.503.588.03 ПВ3 – 2,50 мм красный
/7A1	ПВ3 – 2*0,3-Ж,мм зелёно-жёлтый	-PE:PE01	212		N411	-A1:X1-4	+Дверь РШ – жгут 5КИ.503.588.03 ПВ3 – 2,50 мм красный
/7B1	ПВ3 – 2,50 мм красный	+Дверь РШ – жгут 5КИ.503.588.03 -A1:X1-7	213		N431		
/7B1	ПВ3 – 2*0,3-Ж,мм зелёно-жёлтый	-PE:PE01	214		N432	-A1:X1-8	+Дверь РШ – жгут 5КИ.503.588.03 ПВ3 – 2,50 мм красный
			215				
			216				
			217				
			218				
			219				
			220				
			221				
			222				
			223				
			224				
			225				
			226				
			227				
			228				
			229				
			230				
			231				
			232				
			233				
			234				
			235				
			236				
			237				
			238				
			239				
			240				
			241				
			242				
			243				
			244				
			245				
			246				
			247				
			248				
			249				
			250				
			251				
			252				
			253				
			254				
			255				
			256				
			257				
			258				
			259				
			260				
			261				
			262				
			263				
			264				
			265				

Изм.	Лист	№ докум.	Подп.	Дата

Копировал

Формат А2

Лист 5

Инв. № подл.	Подп. и дата	Взам. инв. №	Инв. № дубл.	Подп. и дата

Пример №1 Э4

+Ряды зажимов – 5КИ.503.603-01
=Задняя стенка

		-XT3						
/6.A1	-			301		+EY		-
/6.A1	ПВ3 – 2.50 мм² красный	+Задняя стенка – жгут 5КИ.503.344-58.03	-SF:2	302		+EY		-
/6.A2	-			303		-EY		-
/6.A2	ПВ3 – 2.50 мм² красный	+Задняя стенка – жгут 5КИ.503.344-58.03	-SF:4	304		-EY		-
/4.A1	ПВ3 – 0.75 мм² синий	+Задняя стенка – жгут 5КИ.503.344-58.03	-KLD1:11	305		(+)EH	-XT1:113 =Дно РШ\Ряды зажимов – 5КИ.503.603-01	ПВ3 – 0.75 мм² синий
/4.A2	ПВ3 – 0.75 мм² синий	+Задняя стенка – жгут 5КИ.503.344-58.03	-R3:2	306		EA		-
/4.A1	ПВ3 – 0.75 мм² синий	+Ряды зажимов – 5КИ.503.603-01\Дно РШ	-X1:83	307		+EH		-
/4.A1	ПВ3 – 0.75 мм² синий	+Дверь РШ – жгут 5КИ.503.588.03	-A1:X4-19	308		(+)EP		-
/2.A1	ПВ3 – 0.75 мм² синий	+Задняя стенка – жгут 5КИ.503.344-58.03	-SF1:2	309		+EC		-
	-			310				-
/5.A2	ПВ3 – 0.75 мм² синий	+Дверь РШ – жгут 5КИ.503.588.03	-A1:X8-3	311		+EQC		-
/5.A2	ПВ3 – 0.75 мм² синий	+Дверь РШ – жгут 5КИ.503.588.03	-A1:X8-4	312		EQCT		-
/3.B1	-			313		EPF1		-
/3.B1	-			314		EPF2		-
/3.B1	-			315		EPF3		-
	-			316				-
	-			317				-
	-			318				-
	-			319				-
	-			320				-
	-			321				-
/2.A1	ПВ3 – 0.75 мм² синий	+Задняя стенка – жгут 5КИ.503.344-58.03	-SF2:4	322		-EC		-
/4.A2	ПВ3 – 0.75 мм² синий	+Ряды зажимов – 5КИ.503.603-01\Дно РШ	-X1:118	323		-EH		-
/4.A2	ПВ3 – 0.75 мм² синий	+Задняя стенка – жгут 5КИ.503.344-58.03	-R1:2	324		EHA		-
/4.A2	ПВ3 – 0.75 мм² синий	+Задняя стенка – жгут 5КИ.503.344-58.03	-R2:2	325		EHP		-
	-			326				-
/3.B2	ПВ3 – 0.75 мм² синий	+Дверь РШ – жгут 5КИ.503.588.03	-A1:X8-18	327		-EAF		-
	-			328				-
/3.B1	-			329		EF1		-
/3.B1	-			330		EF2		-
/3.B1	-			331		EF3		-
/5.A2	ПВ3 – 0.75 мм² синий	+Дверь РШ – жгут 5КИ.503.588.03	-A1:X8-2	332		EWT		-
	-			333				-
	-			334				-
/5.A2	ПВ3 – 0.75 мм² синий	+Дверь РШ – жгут 5КИ.503.588.03	-A1:X8-1	335		+EW		-
	-			336				-
/7.A1	ПВ3 – 0.75 мм² синий	+Дверь РШ – жгут 5КИ.503.588.03	-SAU:2	337		ED1		-
/7.A2	ПВ3 – 0.75 мм² синий	+Задняя стенка – жгут 5КИ.503.344-58.03	-KLD1:A2	338		ED2		-
	-			339				-
/7.B1	-		-XT4:1	340		EEL1		-
/7.B1	-		-XT4:2	341		EEL2		-
	-			342				-
	-			343				-
/7.B1	-		-XT3:1	344		EK1		-
/7.B1	-		-XT3:2	345		EK2		-
	-			346				-
	-			347				-
	-			348				-
	-			349				-
	-			350				-
	-			351				-
/6.B2	ПВ3 – 0.75 мм² синий	+Дверь РШ – жгут 5КИ.503.588.03	-A1:X3-1	352		SG.1		-
/6.B2	ПВ3 – 0.75 мм² синий	+Дверь РШ – жгут 5КИ.503.588.03	-A1:X3-2	353		B.1		-
/6.B1	ПВ3 – 0.75 мм² синий	+Дверь РШ – жгут 5КИ.503.588.03	-A1:X3-3	354		A.1		-
	-			355				-
/2.B1	ПВ3 – 0.75 мм² синий	+Задняя стенка – жгут 5КИ.503.344-58.03	-R42	356		33	-VD1:– +Ряды зажимов – 5КИ.503.603-01	-
/2.B1	ПВ3 – 0.75 мм² синий	+Задняя стенка – жгут 5КИ.503.344-58.03	-KC1:14			33		-
/2.B1	ПВ3 – 0.75 мм² синий	+Задняя стенка – жгут 5КИ.503.344-58.03	-KC1:A2			2	-VD1:+ +Ряды зажимов – 5КИ.503.603-01	-

Изм.	Лист	№ докум.	Подп.	Дата

Копировал

Формат А2

+Дверь РШ – жгут 5КИ.503.588.03

Позиционное обозначение	Номер зажима	Сеч. пров., мм 2	Маркировка подключаемого проводника	Примечание
_27	PE11			
	PE11			
	PE12			
	PE12			
	PE13			
	PE13			
	PE14			
	PE14			
	PE15			
	PE15			
_A1	X1-1	N	_XT2:209/A411	
	X1-2	* *	_A1:X1-6/N411_A1:X1-4/N411	
	X1-3	N	_XT2:210/B411	
	X1-4	N N	_XT2:212/N411_A1:X1-2/N411	
	X1-5	N	_XT2:211/C411	
	X1-6	*	_A1:X1-2/N411	
	X1-7	N	_XT2:213/N431	
	X1-8	N	_XT2:214/N432	
	X3-1	N	_XT3:352/SG.1	
	X3-2	N	_XT3:353/B.1	
	X3-3	N	_XT3:354/A.1	
	X3-4			
	X4-1	N	_XT1:179	
	X4-2	N	_XT1:180	
	X4-3	N	_XT1:181	
	X4-4	N	_XT1:182	
	X4-5	N	_XT1:183	
	X4-6	N	_XT1:184	
	X4-7	N	_XT1:175	
	X4-8	N	_XT1:177	
	X4-9	N	_XT1:178	
	X4-10	N	_XT1:174	
	X4-11	N	_XT1:146	
	X4-12	N	_XT1:147	
	X4-13	N	_XT1:122/97	
	X4-14	N	_XT:84/+EH	
	X4-15	N	_XT:84/+EH	
	X4-16	N	_XT1:122/97	

Перв. примен.

Справ. №

Подп. и дата

Инв. № дубл.

Взам. инв. №

Подп. и дата

Изм.	Лист	№ докум.	Подп.	Дата

Пример №1 ТБП

Инв. № подл.

Разраб.			
Пров.			
Т.контр.			
Н.контр.			
Утв.			

Монтаж электрический шкафа линии

Таблица подключения

Лит.	Лист	Листов
	1	8

Копировал

Формат А4

+Дверь РШ – жгут 5КИ.503.588.03

Позиционное обозначение	Номер зажима	Сеч. пров., мм ^{2}	Маркировка подключаемого проводника	Примечание
_A1	X4-17	N	_XT1:113/(+)EH	
	X4-18	N	_XT1:111/71	
	X4-19	N	_XT3:308/(+)EP	
	X4-20	N	_XT1:161	
	X4-21	N	_XT1:162	
	X4-22	N	_XT1:163	
	X4-23	N	_XT1:164	
	X4-24	N	_XT1:173	
	X5-1	N	_XT1:120/901	
	X5-2	N	_XT1:114/(+)EH	
	X5-3	N	_XT1:114/(+)EH	
	X5-4	N	_XT1:120/901	
	X5-5	N	_XT1:101	
	X5-6	N	_XT1:115/93	
	X5-7	N	_XT:83/+EH	
	X5-8	N	_XT1:126	
	X5-9	N	_XT1:125	
	X5-10	N	_XT1:127	
	X5-11	N	_XT1:128	
	X5-12	N	_XT1:129	
	X6-1	N	_SAC1:3/1	
	X6-2	N	_XT:20/5	
	X6-3	N	_SBT:13/1	
	X6-4	N	_SBT:14/33	
	X6-5	N	_XT1:135	
	X6-6	N	_XT1:165	
	X6-7	N	_XT1:145/11	
	X6-8	N	_XT:24/2	
	X6-9	N	_XT1:137	
	X6-10	N	_XT1:166	
	X6-11	N	_XT:24/2	
	X6-12	N	_XT1:151	
	X6-13	N	_XT:25/2	
	X6-14	N	_XT1:167	
	X6-15	N	_XT1:138	
	X6-16	N	_XT1:139	
	X6-17	N	_XT1:168	
	X6-18	N	_XT:25/2	
	X6-19	N	_XT1:152	
	X6-20	N	_XT1:153	
	X6-21	N	_XT:26/2	
	X6-22	N	_XT1:155	

Подп. и дата | Инв. № дубл. | Взам. инв. № | Подп. и дата | Инв. № подл.

Изм	Лист	№ докум.	Подп.	Дата

Пример №1 ТБП

Лист 2

Копировал Формат А4

+Дверь РШ – жгут 5КИ.503.588.03

Позиционное обозначение	Номер зажима	Сеч. пров., мм 2	Маркировка подключаемого проводника	Примечание
_A1	X6-23			
	X6-24	N	_XT1:171	
	X8-15	N	_XT1:170	
	X8-16	N	_XT:26/2	
	X8-17	N	_XT:47	
	X8-18	N	_XT3:327/-EAF	
	X8-19	N	_XT1:159	
	X8-20	N	_XT1:172	
	X8-1	N	_XT3:335/+EW	
	X8-2	N	_XT3:332/EWT	
	X8-3	N	_XT3:311/+EQC	
	X8-4	N	_XT3:312/EQCT	
	X8-5	N	_SBT:23/1	
	X8-6	N	_XT1:143/9	
	X8-7	N	_XT1:131	
	X8-8	N	_XT1:130	
	X8-9	N	_XT1:133	
	X8-10	N	_XT1:132	
	X8-11	N	_SAC1:6/1	
	X8-12	N	_XT1:144/39	
	X8-13	N	_SAC1:2/1	
	X8-14	N	_XT1:144/39	
	X9-1	N	_XT1:160/2F	
	X9-2	N	_XT:17/1F	
	X9-3			
	X9-4			
	X9-5			
	X9-6			
	PE	⏚	_PE:PE03	
	X8-21			
	X8-22			
	X8-23			
	X8-24			
_HLG1	1	N	_XT1:112/73	
	2	N N	_HLR1:2/-EH_XT1:119/-EH	
_HLR1	1	N	_XT1:102/75	
	2	N N	_HLY1:2/-EH_HLG1:2/-EH	
_HLY1	1	N	_XT1:121/901	
	2	N	_HLR1:2/-EH	
_SAC1	1	N	_XT1:148	
	2	N N	_A1:X8-13/1_XT:7/1	
	3	N N	_A1:X6-1/1_XT:6/1	

Подп. и дата

Инв. № дубл.

Взам. инв. №

Подп. и дата

Инв. № подл.

Изм	Лист	№ докум.	Подп.	Дата

Пример №1 ТБП

Лист 3

Копировал

Формат А4

+Дверь РШ – жгут 5КИ.503.588.03

Позиционное обозначение	Номер зажима	Сеч. пров., мм ^{2}	Маркировка подключаемого проводника	Примечание
_SAC1	4	N	_XT1:140	
	5	N	_XT1:149	
	6	N N	_A1:X8-11/1_XT:7/1	
	7			
	8			
_SAD	1	N	_XT:50/D9	
	2	N	_XT3:337/ED1	
	3			
	4			
_SBC	11			
	12			
	13	N	_XT1:140	
	14	N	_XT1:139	
	21			
	22			
	23			
	24			
_SBT	11			
	12			
	13	N N	_A1:X6-3/1_XT:8/1	
	14	N N	_A1:X6-4/33_XT:19/33	
	21			
	22			
	23	N N	_A1:X8-5/1_XT:8/1	
	24	N	_XT1:138	

Подп. и дата

Инв. № дубл.

Взам. инв. №

Подп. и дата

Инв. № подл.

Изм	Лист	№ докум.	Подп.	Дата

Пример №1 ТБП

Лист 4

Копировал

Формат А4

+Задняя стенка – жгут 5КИ.503.344-58.03

Позиционное обозначение	Номер зажима	Сеч. пров., мм 2	Маркировка подключаемого проводника	Примечание
_2	PE01			
	PE01			
	PE02			
	PE02			
	PE03			
	PE03			
	PE04			
	PE04			
_KCC1	A1	~~N~~	_XT1:143/9	
	A2	~~N~~ ~~N~~	_KCT1:A2/2,_SF1:3/2	
	11	~~N~~ ~~N~~	_KCT1:11/1,_SF1:1/1	
	12			
	14	~~N~~	_XT:21/3	
	21			
	22			
	24			
	31			
	32			
	34			
	41			
	42			
	44			
_KCT1	A1	~~N~~	_XT1:144/39	
	A2	~~N~~	_KCC1:A2/2	
	11	~~N~~ ~~N~~	_KLD1:21/1,_KCC1:11/1	
	12			
	14	~~N~~ ~~N~~	_R4:2/33,_XT:18/33	
	21			
	22			
	24			
	31			
	32			
	34			
	41			
	42			
	44			
_KLD1	A1	~~N~~	_XT:53/D7	
	A2	~~N~~	_XT3:338/ED2	
_KLD2	A1	~~N~~	_XT:33	
	A2	~~N~~	_XT:26/2	
_KLD1	11	~~N~~ ~~N~~	_KLD2:11/(+)EH,_XT3:305/(+)EH	
	12			

Подп. и дата

Инв. № дубл.

Взам. инв. №

Подп. и дата

Инв. № подл.

Изм	Лист	№ докум.	Подп.	Дата

Пример №1 ТБП

Лист 5

Копировал

Формат А4

+Задняя стенка – жгут 5КИ.503.344–58.03

Позиционное обозначение	Номер зажима	Сеч. пров., мм ^{2}	Маркировка подключаемого проводника	Примечание
_KLD1	14	N N	_XT1:121/901,_KLD2:14/901	
	21	N N	_KCT1:11/1,_KLD2:21/1	
	22			
	24	N	_XT1:137	
	31			
	32			
	34			
	41			
	42			
	44			
_KLD2	11	N	_KLD1:11/(+)EH	
	12			
	14	N	_KLD1:14/901	
	21	N	_KLD1:21/1	
	22			
	24	N	_XT1:169	
	31			
	32			
	34			
	41			
	42			
	44			
_OF	11	N N	_SF1:1/1,_XT:3/1	
	12	N	_XT1:145/11	
	21			
	22			
_R1	1	N	_XT1:103/96	
	2	N	_XT3:324/EHA	
_R2	1	N	_XT1:104/98	
	2	N	_XT3:325/EHP	
_R3	1	N N	_VD2:2/99,_VD3:2/99	
	2	N	_XT3:306/EA	
_R4	1	N	_XT1:142	
	2	N	_KCT1:14/33	
_R5	1	N	_XT1:141	
	2	N	_XT:20/5	
_SF	1	*	_XT:28/871	
	2	*	_XT3:302/+EY	
	3	*	_XT:31/872	
	4	*	_XT3:304/-EY	
_SF1	1	N N	_OF:11/1,_KCC1:11/1	
	2	N N	_XT3:309/+EC,_SF2:2/+EC	

Подп. и дата

Инв. № дубл.

Взам. инв. №

Подп. и дата

Инв. № подл.

Изм	Лист	№ докум.	Подп.	Дата

Пример №1 ТБП

Лист 6

Копировал

Формат А4

+Задняя стенка – жгут 5КИ.503.344-58.03

Позиционное обозначение	Номер зажима	Сеч. пров., мм ^{2}	Маркировка подключаемого проводника	Примечание
_SF1	3	~~N~~ ~~N~~	_XT:22/2_KCC1:A2/2	
	4	~~N~~	_SF2:4/-EC	
_SF2	1	~~N~~	_XT:17/1F	
	2	~~N~~	_SF1:2/+EC	
	3	~~N~~	_XT1:160/2F	
	4	~~N~~ ~~N~~	_XT3:322/-EC,_SF1:4/-EC	
_VD1	1	~~N~~	_XT1:116/95	
	2	~~N~~	_XT1:103/96	
	3			
	4			
_VD2	1	~~N~~	_XT1:116/95	
	2	~~N~~	_R3:1/99	
	3			
	4			
_VD3	1	~~N~~	_XT1:123/97	
	2	~~N~~	_R3:1/99	
	3			
	4			
_VD4	1	~~N~~	_XT1:123/97	
	2	~~N~~	_XT1:104/98	
	3			
	4			

Подп. и дата

Инв. № дубл.

Взам. инв. №

Подп. и дата

Инв. № подл.

Изм	Лист	№ докум.	Подп.	Дата

Пример №1 ТБП

Лист 7

Копировал

Формат А4

Позиционное обозначение	Номер зажима	Сеч. пров., мм ^{2}	Маркировка подключаемого проводника	Примечание
_PE	PE01	⏚	_XT2:214/N432	
	PE01	⏚	_XT2:212/N411	
	PE02			
	PE02			
	PE03	⏚	_A1:PE	
	PE03			
	PE04			
	PE04			
	PE05	⏚	_XT2:207	
	PE05			
	PE06			
	PE06			
	PE07			
	PE07			
	PE08			
	PE08			
	PE09			
	PE09			
	PE10			
	PE10			
	PE11			
	PE11			
	PE12			
	PE12			

Подп. и дата

Инв. № дубл.

Взам. инв. №

Подп. и дата

Инв. № подл.

Изм	Лист	№ докум.	Подп.	Дата

Пример №1 ТБП

Лист 8

Копировал

Формат А4

+Ряды зажимов – 5КИ.503.603-01 – XT

Перемычка	Сеч. пров., мм²	Марка цепи	Адрес слева (низ)	Номер зажима	Перемычка	Номер зажима	Адрес справа (верх)	Марка цепи	Сеч. пров., мм²	Перемычка	Тип зажима
				1		1					UK 5 N
				2		2					UK 5 N
				3		3	-QF:11	1			UK 5 N
				4		4					UK 5 N
				5		5					UK 5 N
		1	-SAC1:3	6		6					UK 5 N
		1	-SAC1:2,-SAC1:6	7		7					UK 5 N
		1	-SBT:13,-SBT:23	8		8					UK 5 N
				9		9					UK 5 N
				10		10					UK 5 N
				11		11					UK 5 N
				12		12					UK 5 N
				13		13					UK 5 N
				14		14					UK 5 N
				15		15					UK 5 N
				16		16					UK 5 N
		1F	-SF2:1,-A1:X9-2	17		17					UK 5 N
				18		18	-KCT1:14	33			UK 5 N
		33	-SBT:14	19		19					UK 5 N
		5	-R5:2,-A1:X6-2	20		20					UK 5 N
		3	-KCC1:14	21		21					UK 5 N
				22		22	-SF1:3	2			UK 5 N
				23		23					UK 5 N
		2	-A1:X6-11,-A1:X6-8	24		24					UK 5 N
		2	-A1:X6-13,-A1:X6-10	25		25					UK 5 N
		2	-A1:X8-16,-A1:X6-22	26		26	-KLD2:A2	2			UK 5 N
				27		27					UK 5 N
		871	-SF:1	28		28					UK 5 N
				29		29					UK 5 N
				30		30					UK 5 N
				31		31	-SF:3	872			UK 5 N
				32		32					UK 5 N
				33		33	-KLD2:A1				UK 5 N
				34		34					UK 5 N
				35		35					UK 5 N

Перв. примен.

Справ. №

Подп. и дата

Инв. № дубл.

Взам. инв. №

Подп. и дата

Инв. № подл.

Изм.	Лист	№ докум.	Подп.	Дата
Разраб.				
Пров.				
Т.контр.				
Н.контр.				
Утв.				

Пример №1 ТБПК

Монтаж электрический шкафа линии

Таблица подключения клеммных рядов

Лит.	Лист	Листов
	1	10

Копировал

Формат А4

+Ряды зажимов – 5КИ.503.603-01 – XT

Перемычка	Сеч. пров, мм 2	Марка цепи	Адрес слева (низ)	Номер зажима	Перемычка	Номер зажима	Адрес справа (верх)	Марка цепи	Сеч. пров, мм 2	Перемычка	Тип зажима
				36		36					UK 5 N
				37		37					UK 5 N
				38		38					UK 5 N
				39		39					UK 5 N
				40		40					UK 5 N
				41		41					UK 5 N
				42		42					UK 5 N
				43		43					UK 5 N
				44		44					UK 5 N
				45		45					UK 5 N
				46		46					UK 5 N
			-A1:X8-17	47		47					UK 5 N
				48		48					UK 5 N
				49		49					UK 5 N
		D9	-SAD:1	50		50					UK 5 N
				51		51					UK 5 N
				52		52					UK 5 N
				53		53	-KLD1:A1	D7			UK 5 N
				54		54					UK 5 N
				55		55					UK 5 N
				56		56					UK 5 N
				57		57					UK 5 N
				58		58					UK 5 N
				59		59					UK 5 N
				60		60					UK 5 N
				61		61					UK 5 N
				62		62					UK 5 N
				63		63					UK 5 N
				64		64					UK 5 N
				65		65					UK 5 N
				66		66					UK 5 N
				67		67					UK 5 N
				68		68					UK 5 N
				69		69					UK 5 N
				70		70					UK 5 N
				71		71					UK 5 N
				72		72					UK 5 N
				73		73					UK 5 N
				74		74					UK 5 N

Подп. и дата

Инв. № дубл.

Взам. инв. №

Подп. и дата

Инв. № подл.

Изм	Лист	№ докум.	Подп.	Дата

Пример №1 ТБПК

Лист 2

+Ряды зажимов – 5КИ.503.603-01 – XT

Перемычка	Сеч. пров, мм 2	Марка цепи	Адрес слева (низ)	Номер зажима	Перемычка	Номер зажима	Адрес справа (верх)	Марка цепи	Сеч. пров, мм 2	Перемычка	Тип зажима
				75		75					UK 5 N
				76		76					UK 5 N
				77		77					UK 5 N
				78		78					UK 5 N
				79		79					UK 5 N
				80		80					UK 5 N
				81		81					UK 5 N
				82		82					UK 5 N
		+EH	–XT3:307,–A1:X5–7	83		83					UK 5 N
		+EH	–A1:X4–15,–A1:X4–14	84		84					UK 5 N

Подп. и дата

Инв. № дубл.

Взам. инв. №

Подп. и дата

Инв. № подл.

Изм	Лист	№ докум.	Подп.	Дата

Пример №1 ТБПК

Лист 3

Копировал

Формат А4

+Ряды зажимов – 5КИ.503.603-01 – XT1

Перемычка	Сеч. пров, мм 2	Марка цепи	Адрес слева (низ)	Номер зажима	Перемычка	Номер зажима	Адрес справа (верх)	Марка цепи	Сеч. пров, мм 2	Перемычка	Тип зажима
			-A1:X5-5	101		101					UK 5 N
		75	-HLR1:1	102		102					UK 5 N
		96	-R1:1	103		103	-VD1:2	96			UK 5 N
		98	-R2:1	104		104	-VD4:2	98			UK 5 N
				105		105					UK 5 N
				106		106					UK 5 N
				107		107					UK 5 N
				108		108					UK 5 N
				109		109					UK 5 N
				110		110					UK 5 N
		71	-A1:X4-18	111		111					UK 5 N
		73	-HLG1:1	112		112					UK 5 N
		(+)EH	-A1:X4-17	113		113	-XT3:305	(+)EH			UK 5 N
		(+)EH	-A1:X5-3,-A1:X5-2	114		114					UK 5 N
		93	-A1:X5-6	115		115					UK 5 N
				116		116	-VD2:1,-VD1:1	95			UK 5 N
				117		117					UK 5 N
				118		118	-XT3:323	-EH			UK 5 N
		-EH	-HLG1:2	119		119					UK 5 N
		901	-A1:X5-4,-A1:X5-1	120		120					UK 5 N
		901	-HLY1:1	121		121	-KLD2:14	901			UK 5 N
		97	-A1:X4-13,-A1:X4-16	122		122					UK 5 N
				123		123	-VD3:1,-VD4:1	97			UK 5 N
				124		124					UK 5 N
			-A1:X5-9	125		125					UK 5 N
			-A1:X5-8	126		126					UK 5 N
			-A1:X5-10	127		127					UK 5 N
			-A1:X5-11	128		128					UK 5 N
			-A1:X5-12	129		129					UK 5 N
			-A1:X8-8	130		130					UK 5 N
			-A1:X8-7	131		131					UK 5 N
			-A1:X8-10	132		132					UK 5 N
			-A1:X8-9	133		133					UK 5 N
				134		134					UK 5 N
			-A1:X6-5	135		135					UK 5 N
				136		136					UK 5 N
			-A1:X6-9	137		137	-KLD1:24				UK 5 N
			-SBT:24,-A1:X6-15	138		138					UK 5 N
			-SBC:14,-A1:X6-16	139		139					UK 5 N

Подп. и дата

Инв. № дубл.

Взам. инв. №

Подп. и дата

Инв. № подл.

Изм	Лист	№ докум.	Подп.	Дата

Пример №1 ТБПК

Лист 4

Копировал

Формат А4

+Ряды зажимов – 5КИ.503.603-01
– XT1

Перемычка	Сеч. пров, мм²	Марка цепи	Адрес слева (низ)	Номер зажима	Перемычка	Номер зажима	Адрес справа (верх)	Марка цепи	Сеч. пров, мм²	Перемычка	Тип зажима
			-SAC1:4,-SBC:13	140		140					UK 5 N
				141		141	-R5:1				UK 5 N
				142		142	-R4:1				UK 5 N
		9	-A1:X8-6	143		143	-KCC1:A1	9			UK 5 N
		39	-A1:X8-12,-A1:X8-14	144		144	-KCT1:A1	39			UK 5 N
		11	-A1:X6-7	145		145	-QF:12	11			UK 5 N
			-A1:X4-11	146		146					UK 5 N
			-A1:X4-12	147		147					UK 5 N
			-SAC1:1	148		148					UK 5 N
			-SAC1:5	149		149					UK 5 N
				150		150					UK 5 N
			-A1:X6-12	151		151					UK 5 N
			-A1:X6-19	152		152					UK 5 N
			-A1:X6-20	153		153					UK 5 N
				154		154					UK 5 N
			-A1:X6-22	155		155					UK 5 N
				156		156					UK 5 N
				157		157					UK 5 N
				158		158					UK 5 N
			-A1:X8-19	159		159					UK 5 N
		2F	-A1:X9-1	160		160	-SF2:3	2F			UK 5 N
			-A1:X4-20	161		161					UK 5 N
			-A1:X4-21	162		162					UK 5 N
			-A1:X4-22	163		163					UK 5 N
			-A1:X4-23	164		164					UK 5 N
			-A1:X6-6	165		165					UK 5 N
			-A1:X6-10	166		166					UK 5 N
			-A1:X6-14	167		167					UK 5 N
			-A1:X6-17	168		168					UK 5 N
				169		169	-KLD2:24				UK 5 N
			-A1:X8-15	170		170					UK 5 N
			-A1:X6-24	171		171					UK 5 N
			-A1:X8-20	172		172					UK 5 N
			-A1:X4-24	173		173					UK 5 N
			-A1:X4-10	174		174					UK 5 N
			-A1:X4-7	175		175					UK 5 N
				176		176					UK 5 N
			-A1:X4-8	177		177					UK 5 N
			-A1:X4-9	178		178					UK 5 N

Подп. и дата

Инв. № дубл.

Взам. инв. №

Подп. и дата

Инв. № подл.

Изм	Лист	№ докум.	Подп.	Дата

Пример №1 ТБПК

Лист 5

Копировал

Формат А4

+Ряды зажимов – 5КИ.503.603-01 – XT1

Перемычка	Сеч. пров, мм 2	Марка цепи	Адрес слева (низ)	Номер зажима	Перемычка	Номер зажима	Адрес справа (верх)	Марка цепи	Сеч. пров, мм 2	Перемычка	Тип зажима
			-A1:X4-1	179		179					UK 5 N
			-A1:X4-2	180		180					UK 5 N
			-A1:X4-3	181		181					UK 5 N
			-A1:X4-4	182		182					UK 5 N
			-A1:X4-5	183		183					UK 5 N
			-A1:X4-6	184		184					UK 5 N

Подп. и дата

Инв. № дубл.

Взам. инв. №

Подп. и дата

Инв. № подл.

Изм	Лист	№ докум.	Подп.	Дата

Пример №1 ТБПК

Лист 6

Копировал

Формат А4

+Ряды зажимов – 5КИ.503.603-01 – XT2

Перемычка	Сеч. пров, мм 2	Марка цепи	Адрес слева (низ)	Номер зажима	Перемычка	Номер зажима	Адрес справа (верх)	Марка цепи	Сеч. пров, мм 2	Перемычка	Тип зажима
				201		201					URTK/S-BEN 10
				202		202					URTK/S-BEN 10
				203		203					URTK/S-BEN 10
				204		204					URTK/S-BEN 10
				205		205					URTK/S-BEN 10
				206		206					URTK/S-BEN 10
			-PE:PE05	207		207					URTK/S-BEN 10
				208		208					URTK/S-BEN 10
		A411	-A1:X1-1	209		209					URTK/S-BEN 10
		B411	-A1:X1-3	210		210					URTK/S-BEN 10
		C411	-A1:X1-5	211		211					URTK/S-BEN 10
		N411	-PE:PE01,-A1:X1-4	212		212					URTK/S-BEN 10
		N431	-A1:X1-7	213		213					URTK/S-BEN 10
		N432	-PE:PE01,-A1:X1-8	214		214					URTK/S-BEN 10
				215		215					URTK/S-BEN 10
				216		216					URTK/S-BEN 10
				217		217					URTK/S-BEN 10
				218		218					URTK/S-BEN 10
				219		219					URTK/S-BEN 10
				220		220					URTK/S-BEN 10
				221		221					URTK/S-BEN 10
				222		222					URTK/S-BEN 10
				223		223					URTK/S-BEN 10
				224		224					URTK/S-BEN 10
				225		225					URTK/S-BEN 10
				226		226					URTK/S-BEN 10
				227		227					URTK/S-BEN 10
				228		228					URTK/S-BEN 10
				229		229					URTK/S-BEN 10
				230		230					URTK/S-BEN 10
				231		231					URTK/S-BEN 10
				232		232					URTK/S-BEN 10
				233		233					URTK/S-BEN 10
				234		234					URTK/S-BEN 10
				235		235					URTK/S-BEN 10
				236		236					URTK/S-BEN 10
				237		237					URTK/S-BEN 10
				238		238					URTK/S-BEN 10
				239		239					URTK/S-BEN 10

Подп. и дата

Инв. № дубл.

Взам. инв. №

Подп. и дата

Инв. № подл.

Изм	Лист	№ докум.	Подп.	Дата

Пример №1 ТБПК

Лист 7

Копировал

Формат А4

+Ряды зажимов – 5КИ.503.603-01 – XT2

Перемычка	Сеч. пров, мм 2	Марка цепи	Адрес слева (низ)	Номер зажима	Перемычка	Номер зажима	Адрес справа (верх)	Марка цепи	Сеч. пров, мм 2	Перемычка	Тип зажима
				240		240					URTK/S-BEN 10
				241		241					UK 5 N
				242		242					UK 5 N
				243		243					UK 5 N
				244		244					UK 5 N
				245		245					UK 5 N
				246		246					UK 5 N
				247		247					UK 5 N
				248		248					UK 5 N
				249		249					UK 5 N
				250		250					UK 5 N
				251		251					UK 5 N
				252		252					UK 5 N
				253		253					UK 5 N
				254		254					UK 5 N
				255		255					UK 5 N
				256		256					UK 5 N
				257		257					UK 5 N
				258		258					UK 5 N
				259		259					UK 5 N
				260		260					UK 5 N
				261		261					UK 5 N
				262		262					UK 5 N
				263		263					UK 5 N
				264		264					UK 5 N
				265		265					UK 5 N

Подп. и дата

Инв. № дубл.

Взам. инв. №

Подп. и дата

Инв. № подл.

Изм	Лист	№ докум.	Подп.	Дата

Пример №1 ТБПК

Лист 8

Копировал

Формат А4

+Ряды зажимов – 5КИ.503.603-01 – XT3

Перемычка	Сеч. пров, мм 2	Марка цепи	Адрес слева (низ)	Номер зажима	Перемычка	Номер зажима	Адрес справа (верх)	Марка цепи	Сеч. пров, мм 2	Перемычка	Тип зажима
				301		301					URTK/S-BEN 10
		+EY	-SF:2	302		302					URTK/S-BEN 10
				303		303					URTK/S-BEN 10
		-EY	-SF:4	304		304					URTK/S-BEN 10
		(+)EH	-XT1:113,-KLD1:11	305		305					URTK/S-BEN 10
		EA	-R3:2	306		306					URTK/S-BEN 10
		+EH	-XT:83	307		307					URTK/S-BEN 10
		(+)EP	-A1:X4-19	308		308					URTK/S-BEN 10
		+EC	-SF1:2	309		309					URTK/S-BEN 10
				310		310					URTK/S-BEN 10
		+EQC	-A1:X8-3	311		311					URTK/S-BEN 10
		EQCT	-A1:X8-4	312		312					URTK/S-BEN 10
				313		313					URTK/S-BEN 10
				314		314					URTK/S-BEN 10
				315		315					URTK/S-BEN 10
				316		316					URTK/S-BEN 10
				317		317					URTK/S-BEN 10
				318		318					URTK/S-BEN 10
				319		319					URTK/S-BEN 10
				320		320					URTK/S-BEN 10
				321		321					URTK/S-BEN 10
		-EC	-SF2:4	322		322					URTK/S-BEN 10
		-EH	-XT1:118	323		323					URTK/S-BEN 10
		EHA	-R1:2	324		324					URTK/S-BEN 10
		EHP	-R2:2	325		325					URTK/S-BEN 10
				326		326					URTK/S-BEN 10
		-EAF	-A1:X8-18	327		327					URTK/S-BEN 10
				328		328					URTK/S-BEN 10
				329		329					URTK/S-BEN 10
				330		330					URTK/S-BEN 10
				331		331					URTK/S-BEN 10
		EWT	-A1:X8-2	332		332					URTK/S-BEN 10
				333		333					URTK/S-BEN 10
				334		334					URTK/S-BEN 10
		+EW	-A1:X8-1	335		335					URTK/S-BEN 10
				336		336					URTK/S-BEN 10
		ED1	-SAD:2	337		337					URTK/S-BEN 10
		ED2	-KLD1:A2	338		338					URTK/S-BEN 10
				339		339					URTK/S-BEN 10

Подп. и дата

Инв. № дубл.

Взам. инв. №

Подп. и дата

Инв. № подл.

Изм	Лист	№ докум.	Подп.	Дата

Пример №1 ТБПК

Лист 9

Копировал

Формат А4

+Ряды зажимов – 5КИ.503.603-01 – X1.3

Перемычка	Сеч. пров, мм 2	Марка цепи	Адрес слева (низ)	Номер зажима	Перемычка	Номер зажима	Адрес справа (верх)	Марка цепи	Сеч. пров, мм 2	Перемычка	Тип зажима
				340		340					URTK/S-BEN 10
				341		341					URTK/S-BEN 10
				342		342					URTK/S-BEN 10
				343		343					URTK/S-BEN 10
				344		344					URTK/S-BEN 10
				345		345					URTK/S-BEN 10
				346		346					URTK/S-BEN 10
				347		347					URTK/S-BEN 10
				348		348					URTK/S-BEN 10
				349		349					URTK/S-BEN 10
				350		350					URTK/S-BEN 10
				351		351					URTK/S-BEN 10
		SG.1	-A1:X3-1	352		352					URTK/S-BEN 10
		B.1	-A1:X3-2	353		353					URTK/S-BEN 10
		A.1	-A1:X3-3	354		354					URTK/S-BEN 10
				355		355					URTK/S-BEN 10

Подп. и дата

Инв. № дубл.

Взам. инв. №

Подп. и дата

Инв. № подл.

Изм	Лист	№ докум.	Подп.	Дата

Пример №1 ТБПК

Лист 10

+Дверь РШ – жгут 5КИ.503.588.03

Внешние связи

Слой	Порядковый номер провода в слое	Тип провода (кабеля)	Сечение проводника, мм 2	Длина проводника, мм	1-ая маркировка проводника	Подвод проводника	Тип наконечника	2-ая маркировка проводника	Подвод проводника	Тип наконечника
1	1	ПВ3	⏚	1945	_PE:PE03			_A1:PE		
	2	ПВ3	N	1562	_XT1:179	H		_A1:X4-1		
	3	ПВ3	N	1561	_XT1:180	H		_A1:X4-2		
	4	ПВ3	N	1559	_XT1:181	H		_A1:X4-3		
	5	ПВ3	N	1557	_XT1:182	H		_A1:X4-4		
	6	ПВ3	N	1556	_XT1:183	H		_A1:X4-5		
	7	ПВ3	N	1554	_XT1:184	H		_A1:X4-6		
	8	ПВ3	N	1614	_XT1:175	H		_A1:X4-7		
2	1	ПВ3	N	1606	_XT1:177	H		_A1:X4-8		
	2	ПВ3	N	1605	_XT1:178	H		_A1:X4-9		
	3	ПВ3	N	1681	_XT1:174	H		_A1:X4-10		
	4	ПВ3	N	1812	_XT1:146	H		_A1:X4-11		
	5	ПВ3	N	1857	_XT1:147	H		_A1:X4-12		
	6	ПВ3	N	2024	_XT1:122/97	H		_A1:X4-13/97		
	7	ПВ3	N	1990	_XT1:122/97	H		_A1:X4-16/97		
	8	ПВ3	N	2051	_XT1:113/(+)EH	H		_A1:X4-17/(+)EH		
3	1	ПВ3	N	2067	_XT1:111/71	H		_A1:X4-18/71		
	2	ПВ3	N	1766	_XT1:161	H		_A1:X4-20		
	3	ПВ3	N	1765	_XT1:162	H		_A1:X4-21		
	4	ПВ3	N	1763	_XT1:163	H		_A1:X4-22		
	5	ПВ3	N	1761	_XT1:164	H		_A1:X4-23		
	6	ПВ3	N	1710	_XT1:173	H		_A1:X4-24		
	7	ПВ3	N	2013	_XT1:120/901	H		_A1:X5-1/901		
	8	ПВ3	N	2054	_XT1:114/(+)EH	H		_A1:X5-2/(+)EH		
4	1	ПВ3	N	2059	_XT1:114/(+)EH	H		_A1:X5-3/(+)EH		
	2	ПВ3	N	2026	_XT1:120/901	H		_A1:X5-4/901		
	3	ПВ3	N	2148	_XT1:101	H		_A1:X5-5		
	4	ПВ3	N	2113	_XT1:115/93	H		_A1:X5-6/93		
	5	ПВ3	N	2007	_XT1:126	H		_A1:X5-8		
	6	ПВ3	N	2018	_XT1:125	H		_A1:X5-9		
	7	ПВ3	N	2010	_XT1:127	H		_A1:X5-10		
	8	ПВ3	N	2008	_XT1:128	H		_A1:X5-11		

Перв. примен.

Справ. №

Подп. и дата

Инв. № дубл.

Взам. инв. №

Подп. и дата

Инв. № подл.

Изм.	Лист	№ докум.	Подп.	Дата
Разраб.				
Пров.				
Т.контр.ц.х.				

Пример №1 ТБПР

Монтаж электрический шкафа линии

Таблица проводников

Лит.	Лист	Листов
	1	7

Копировал

Формат А4

+Дверь РШ – жгут 5КИ.503.588.03

Внешние связи

Слой	Порядковый номер провода в слое	Тип провода (кабеля)	Сечение проводника, мм 2	Длина проводника, мм	1-ая маркировка проводника	Подвод проводника	Тип наконечника	2-ая маркировка проводника	Подвод проводника	Тип наконечника
5	1	ПВ3	N	2006	_XT1:129	H		_A1:X5-12		
	2	ПВ3	N	1900	_XT1:135	H		_A1:X6-5		
	3	ПВ3	N	1718	_XT1:165	H		_A1:X6-6		
	4	ПВ3	N	1894	_XT1:145/11	H		_A1:X6-7/11		
	5	ПВ3	N	1953	_XT1:137	H		_A1:X6-9		
	6	ПВ3	N	1730	_XT1:166	H		_A1:X6-10		
	7	ПВ3	N	1832	_XT1:151	H		_A1:X6-12		
	8	ПВ3	N	1749	_XT1:167	H		_A1:X6-14		
6	1	ПВ3	N	1933	_XT1:138	H		_A1:X6-15		
	2	ПВ3	N	1932	_XT1:139	H		_A1:X6-16		
	3	ПВ3	N	1756	_XT1:168	H		_A1:X6-17		
	4	ПВ3	N	1865	_XT1:152	H		_A1:X6-19		
	5	ПВ3	N	1863	_XT1:153	H		_A1:X6-20		
	6	ПВ3	N	1859	_XT1:155	H		_A1:X6-22		
	7	ПВ3	N	1769	_XT1:171	H		_A1:X6-24		
	8	ПВ3	N	1902	_XT1:143/9	H		_A1:X8-6/9		
7	1	ПВ3	N	1981	_XT1:131	H		_A1:X8-7		
	2	ПВ3	N	1991	_XT1:130	H		_A1:X8-8		
	3	ПВ3	N	1977	_XT1:133	H		_A1:X8-9		
	4	ПВ3	N	1988	_XT1:132	H		_A1:X8-10		
	5	ПВ3	N	1923	_XT1:144/39	H		_A1:X8-12/39		
	6	ПВ3	N	1939	_XT1:144/39	H		_A1:X8-14/39		
	7	ПВ3	N	1782	_XT1:170	H		_A1:X8-15		
	8	ПВ3	N	1868	_XT1:159	H		_A1:X8-19		
8	1	ПВ3	N	1792	_XT1:172	H		_A1:X8-20		
	2	ПВ3	N	1887	_XT1:160/2F	H		_A1:X9-1/2F		
	3	ПВ3	N	1693	_XT1:121/901	H		_HLY1:1/901		
	4	ПВ3	N	1846	_XT:8/1	H		_SBT:13/1		
	5	ПВ3	N	1797	_XT:19/33	H		_SBT:14/33		
	6	ПВ3	N	1886	_XT:8/1	H		_SBT:23/1		
	7	ПВ3	N	1773	_XT1:148	H		_SAC1:1		
	8	ПВ3	N	1986	_XT:7/1	H		_SAC1:2/1		

Подп. и дата | Инв. № дубл. | Взам. инв. № | Подп. и дата | Инв. № подл.

Изм	Лист	№ докум.	Подп.	Дата

Пример №1 ТБПР

Лист 2

Копировал Формат А4

+Дверь РШ – жгут 5КИ.503.588.03

Внешние связи

Слой	Порядковый номер провода в слое	Тип провода (кабеля)	Сечение проводника, мм 2	Длина проводника, мм	1-ая маркировка проводника	Подвод проводника	Тип наконечника	2-ая маркировка проводника	Подвод проводника	Тип наконечника
9	1	ПВ3	N	2024	_XT:6/1	H		_SAC1:3/1		
	2	ПВ3	N	1855	_XT1:140	H		_SAC1:4		
	3	ПВ3	N	1781	_XT1:149	H		_SAC1:5		
	4	ПВ3	N	1999	_XT:7/1	H		_SAC1:6/1		

Подп. и дата

Инв. № дубл.

Взам. инв. №

Подп. и дата

Инв. № подл.

Изм	Лист	№ докум.	Подп.	Дата

Пример №1 ТБПР

Лист 3

Копировал

Формат А4

+Дверь РШ – жгут 5КИ.503.588.03

Внутренние связи

Слой	Порядковый номер провода в слое	Тип провода (кабеля)	Сечение проводника, мм 2	Длина проводника, мм	1-ая маркировка проводника	Подвод проводника	Тип наконечника	2-ая маркировка проводника	Подвод проводника	Тип наконечника
–	–	ПВ3	*	737	_A1:X1-4/N411			_A1:X1-2/N411		
	–	ПВ3	*	757	_A1:X1-2/N411			_A1:X1-6/N411		
	–	ПВ3	~~N~~	1522	_SAC1:3/1			_A1:X6-1/1		
	–	ПВ3	~~N~~	1365	_SBT:13/1			_A1:X6-3/1		
	–	ПВ3	~~N~~	1389	_SBT:14/33			_A1:X6-4/33		
	–	ПВ3	~~N~~	1461	_SBT:23/1			_A1:X8-5/1		
	–	ПВ3	~~N~~	1595	_SAC16/1			_A1:X8-11/1		
	–	ПВ3	~~N~~	1597	_SAC1:2/1			_A1:X8-13/1		
–	–	ПВ3	~~N~~	289	_HLR1:2/-EH			_HLG1:2/-EH		
	–	ПВ3	~~N~~	279	_HLY1:2/-EH			_HLR1:2/-EH		

Подп. и дата

Инв. № дубл.

Взам. инв. №

Подп. и дата

Инв. № подл.

Изм	Лист	№ докум.	Подп.	Дата

Пример №1 ТБПР

Лист 4

Копировал

Формат А4

+Задняя стенка – жгут 5КИ.503.344-58.03

Внешние связи

Слой	Порядковый номер провода в слое	Тип провода (кабеля)	Сечение проводника, мм 2	Длина проводника, мм	1-ая маркировка проводника	Подвод проводника	Тип наконечника	2-ая маркировка проводника	Подвод проводника	Тип наконечника
1	1	ПВ3	N	980	_XT1:116/95	B		_VD1:1/95		
	2	ПВ3	N	1041	_XT1:103/96	B		_VD1:2/96		
	3	ПВ3	N	1007	_XT1:116/95	B		_VD2:1/95		
	4	ПВ3	N	1078	_XT1:123/97	B		_VD3:1/97		
	5	ПВ3	N	1106	_XT1:123/97	B		_VD4:1/97		
	6	ПВ3	N	1130	_XT1:104/98	B		_VD4:2/98		
	7	ПВ3	N	919	_XT3:324/EHA	H		_R1:2/EHA		
	8	ПВ3	N	1017	_XT3:325/EHP	H		_R2:2/EHP		
2	1	ПВ3	N	1345	_XT1:142	B		_R4:1		
	2	ПВ3	N	1281	_XT1:141	B		_R5:1		
	3	ПВ3	N	1593	_XT:20/5	B		_R5:2/5		
	4	ПВ3	*	741	_XT:28/871	B		_SF:1/871		
	5	ПВ3	*	777	_XT:31/872	B		_SF:3/872		
	6	ПВ3	N	999	_XT1:145/11	B		_QF:12/11		
	7	ПВ3	N	773	_XT:17/1F	B		_SF2:1/1F		
	8	ПВ3	N	1171	_XT:21/3	B		_KCC1:14/3		
3	1	ПВ3	N	969	_XT1:169	B		_KLD2:24		
	2	ПВ3	N	1172	_XT:33	B		_KLD2:A1		
	3	ПВ3	N	1137	_XT:26/2	B		_KLD2:A2/2		

Подп. и дата | Инв. № дубл. | Взам. инв. № | Подп. и дата | Инв. № подл.

Изм	Лист	№ докум.	Подп.	Дата

Пример №1 ТБПР

Лист 5

Копировал Формат А4

+Задняя стенка – жгут 5КИ.503.344–58.03

Внутренние связи

Слой	Порядковый номер провода в слое	Тип провода (кабеля)	Сечение проводника, мм 2	Длина проводника, мм	1-ая маркировка проводника	Подвод проводника	Тип наконечника	2-ая маркировка проводника	Подвод проводника	Тип наконечника
–	–	ПВ3	N	828	_R3:1/99			_VD2:2/99		
	–	ПВ3	N	856	_R3:1/99			_VD3:2/99		
	–	ПВ3	N	790	_KCT1:14/33			_R4:2/33		
	–	ПВ3	N	160	_SF1:1/1			_OF:11/1		
	–	ПВ3	N	184	_SF2:2/+EC			_SF1:2/+EC		
	–	ПВ3	N	184	_SF2:4/–EC			_SF1:4/–EC		
	–	ПВ3	N	382	_KCC1:11/1			_SF1:1/1		
	–	ПВ3	N	187	_KCT1:11/1			_KCC1:11/1		
–	–	ПВ3	N	234	_KCT1:A2/2			_KCC1:A2/2		
	–	ПВ3	N	369	_KCC1:A2/2			_SF1:3/2		
	–	ПВ3	N	181	_KLD1:21/1			_KCT1:11/1		
	–	ПВ3	N	187	_KLD2:11/(+)EH			_KLD1:11/(+)EH		
	–	ПВ3	N	183	_KLD2:14/901			_KLD1:14/901		
	–	ПВ3	N	187	_KLD2:21/1			_KLD1:21/1		

Подп. и дата | Инв. № дубл. | Взам. инв. № | Подп. и дата | Инв. № подл.

Изм	Лист	№ докум.	Подп.	Дата

Пример №1 ТБПР

Лист 6

Копировал Формат А4

+Ряды зажимов – 5КИ.503.603-01

Внутренние связи

Слой	Порядковый номер провода в слое	Тип провода (кабеля)	Сечение проводника, мм 2	Длина проводника, мм	1-ая маркировка проводника	Подвод проводника	Тип наконечника	2-ая маркировка проводника	Подвод проводника	Тип наконечника
–	–	[	Перемычка	8	_XT3:302/+EY			_XT3:301/+EY		
	–	[	Перемычка	8	_XT3:304/–EY			_XT3:303/–EY		
	–	ПВ3	N	801	_XT1:113/(+)EH	B		_XT3:305/(+)EH	H	
	–	ПВ3	N	1298	_XT:83/+EH	B		_XT3:307/+EH	H	
	–	ПВ3	N	979	_XT1:118/–EH	B		_XT3:323/–EH	H	
	–	[	Перемычка	8	_XT2:205			_XT2:204		
	–	[	Перемычка	8	_XT2:206			_XT2:205		
	–	[	Перемычка	8	_XT2:207			_XT2:206		
–	–	[	Перемычка	8	_XT2:208			_XT2:207		
	–	[	Перемычка	6	_XT1:114/(+)EH			_XT1:113/(+)EH		
	–	[	Перемычка	6	_XT1:119/–EH			_XT1:118/–EH		
	–	[	Перемычка	6	_XT1:121/901			_XT1:120/901		
	–	[	Перемычка	6	_XT1:123/97			_XT1:122/97		
	–	[	Перемычка	6	_XT:4/1			_XT:3/1		
	–	[	Перемычка	6	_XT:5/1			_XT:4/1		
	–	[	Перемычка	6	_XT:7/1			_XT:6/1		
–	–	[	Перемычка	6	_XT:6/1			_XT:5/1		
	–	[	Перемычка	6	_XT:8/1			_XT:7/1		
	–	[	Перемычка	6	_XT:19/33			_XT:18/33		
	–	[	Перемычка	6	_XT:23/2			_XT:22/2		
	–	[	Перемычка	6	_XT:24/2			_XT:23/2		
	–	[	Перемычка	6	_XT:25/2			_XT:24/2		
	–	[	Перемычка	6	_XT:26/2			_XT:25/2		
	–	[	Перемычка	6	_XT:29/871			_XT:28/871		
–	–	[	Перемычка	6	_XT:32/872			_XT:31/872		
	–	[	Перемычка	6	_XT:51/D9			_XT:50/D9		
	–	[	Перемычка	6	_XT:54/D7			_XT:53/D7		
	–	[	Перемычка	6	_XT:81/HM1			_XT:80/HM1		
	–	[	Перемычка	6	_XT:84/+EH			_XT:83/+EH		

Подп. и дата

Инв. № дубл.

Взам. инв. №

Подп. и дата

Инв. № подл.

Изм	Лист	№ докум.	Подп.	Дата

Пример №1 ТБПР

Лист 7

Копировал

Формат А4